Схема расположения свайного поля

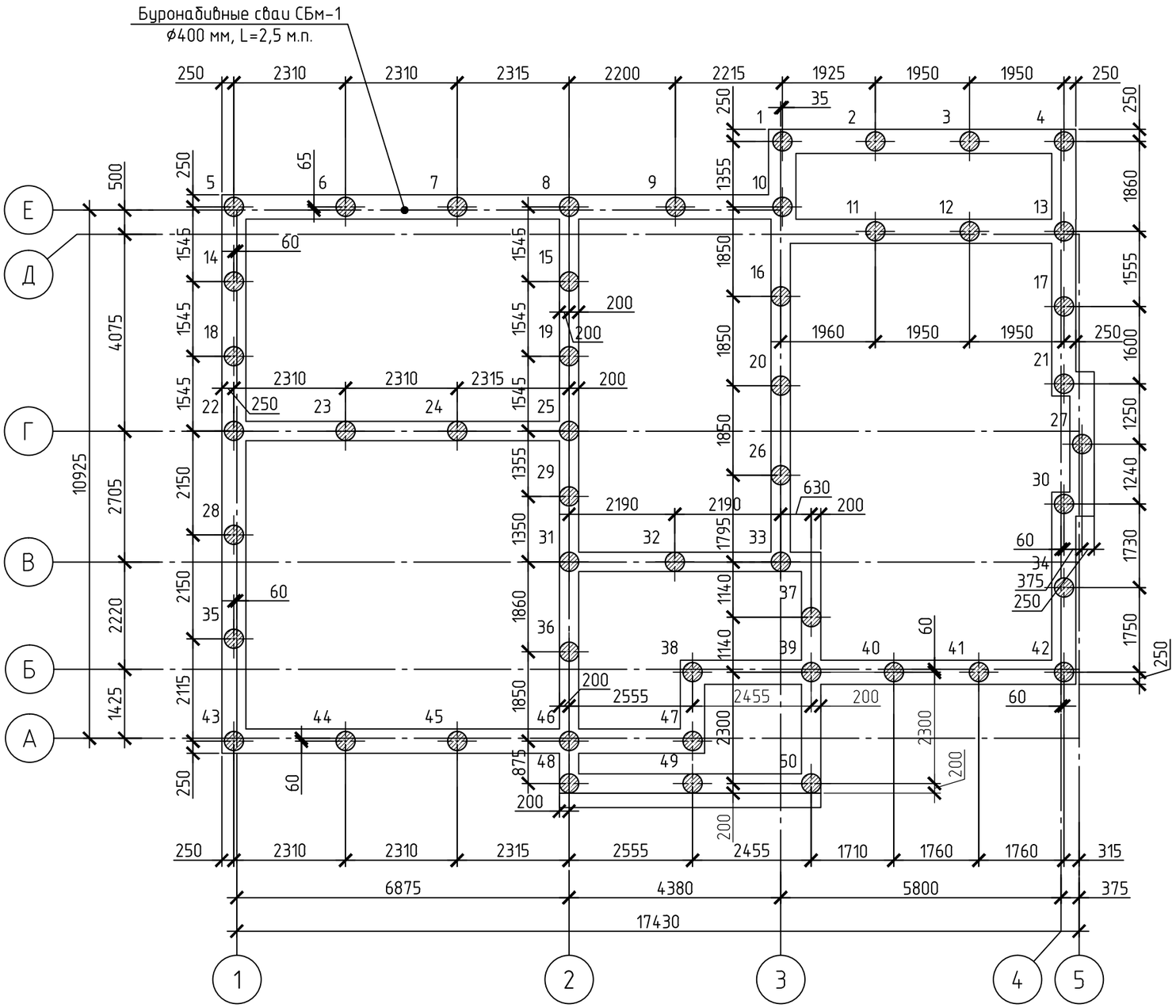

1. За относительную отметку 0.000 принят уровень верха плиты основания ПО-1 первого этажа.
2. Работы по строительству выполнять в соответствии с требованиями:
- СП 22.13330.2011 (Актуализированная редакция СНиП 2.02.01-83) "Основания зданий и сооружений"
- СП 24.13330.2011 (Актуализированная редакция СНиП 2.02.03-85) "Свайные фундаменты"
- СНиП 12-01-2004 "Организация строительного производства."

- СНиП 12-03-2001 "Безопасность труда в строительстве. Часть I. Общие требования."
- СНиП 12-04-2002 "Безопасность труда в строительстве. Часть 2. Строительное производство."
- СНиП 3.03.01-87. "Несущие и ограждающие конструкции".
3. Инженерно-геологические условия площадки приняты со слов заказчика.
4. Котлован следует предохранять от промерзания и замачивания поверхностными водами.
5. Фундамент здания принят в свайно-ростверковом исполнении.
6. Свайное поле состоит из буронабивных свай диаметром 400 мм длинной 2,5 м.
7. Проект фундаментов разработан для производства работ при положительных температурах.
8. Перед бетонированием необходимо очистить арматуру от грязи и ржавчины.

Спецификация свай

Условное обозначение сваи	Номер сваи	Марка сваи (№ листа)	Диаметр сваи, мм	Длинна сваи, м	Отметка верха сваи, отн.(абс.), м	Количество, шт
⊕	1-50	СБм-1	400	2,5	-0,600	50
					Всего:	50

Изм.	Кол.уч.	Лист	№ док.	Подп.	Дата

Стадия	Лист	Листов
Р	1	

Схема расположения свайного поля

Согласовано

Взам. инв. №

Подп. и дата

Инв. № подл.

Копировал

А3

Опалубочный чертеж сваи СБм-1

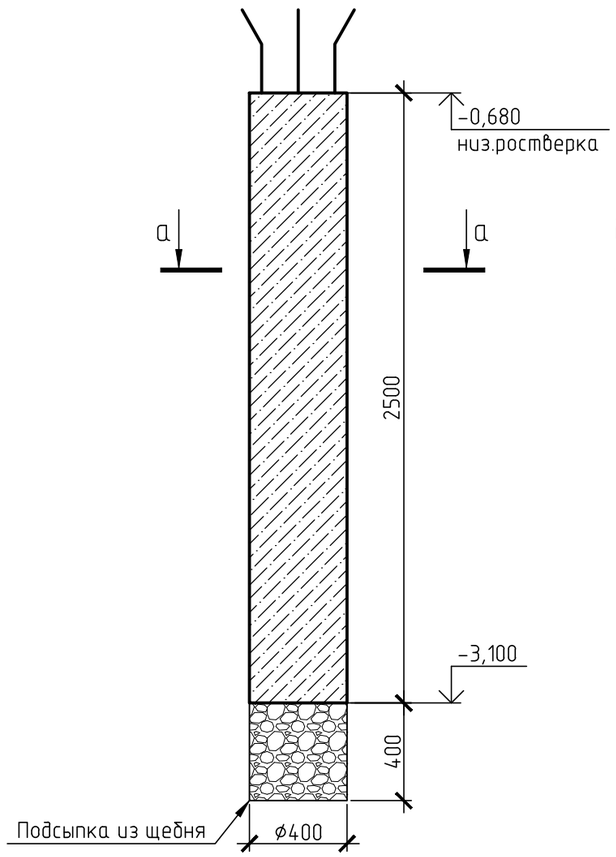

Схема армирования сваи СБм-1

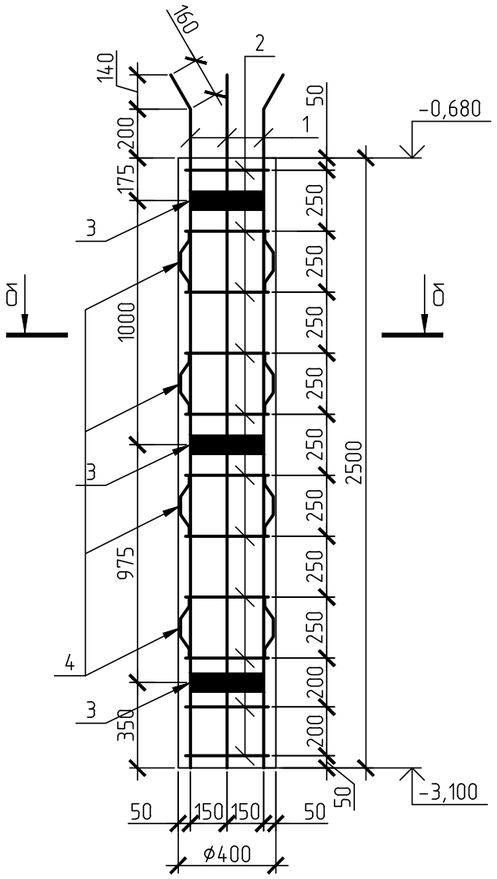

Спецификация элементов монолитной сваи СБм-1

Поз.	Обозначение	Наименование	Кол.	Масса ед.	Масса всего
		Буронабивная свая СБм-1	50	шт.	
		Сборочные единицы			
1		ф12 А-500С L= 2860	4	0.89	3.55
2		ф8 А-240 L= 1070	11	0.42	4.65
3		-80х4 L=870	3	2.19	6.57
4		ф8 А-240 L= 280	16	0.11	1.77
		Всего металла			16.54
		Материалы			
		Бетон В25	0.31	$м^3$	

Спецификация элементов свайного поля

Поз.	Обозначение	Наименование	Кол.	Масса ед.	Масса всего
		Буронабивная свая		шт.	
		Сборочные единицы			
1		ф12 А-500С L= 2860	200	0.89	177.60
2		ф8 А-240 L= 1070	550	0.42	232.46
3		-80х4 L=870	150	2.19	328.50
4		ф8 А-240 L= 280	800	0.11	88.48
		Всего металла			827.04
		Материалы			
		Бетон В25	15.5	$м^3$	

1. За условную отметку 0.000 принят уровень верха плиты основания ПО-1 первого этажа здания.
2. Перед устройством буронабивных свай СБм-1 необходимо произвести мероприятия по обеспечению гидроизоляции поверхности скважин путем укладки рулонного гидроизоляционного материала. Площадь гидроизоляции составляет 160 кв.м. без учета на нахлест.
3. В случае осыпания грунта при устройстве скважин, необходимо использование обсадных труб.
4. Расход щебня на устройство подсыпки под сваями составляет 2,5 куб.м.

Крепеж ограничителя

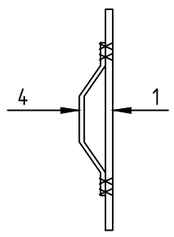

а-а

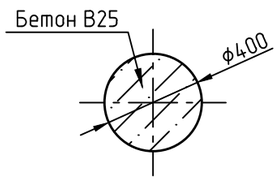

б-б

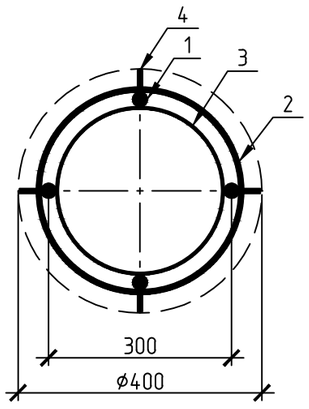

Изм.	Кол.уч.	Лист	№ док.	Подп.	Дата

Стадия	Лист	Листов
Р	2	

Опалубочный чертеж сваи СБм-1, схема армирования свай СБм-1, спецификация элементов

Согласовано

Взам. инв. №

Подп. и дата

Инв. № подл.

Копировал

А3

Опалубочный план монолитного ростверка

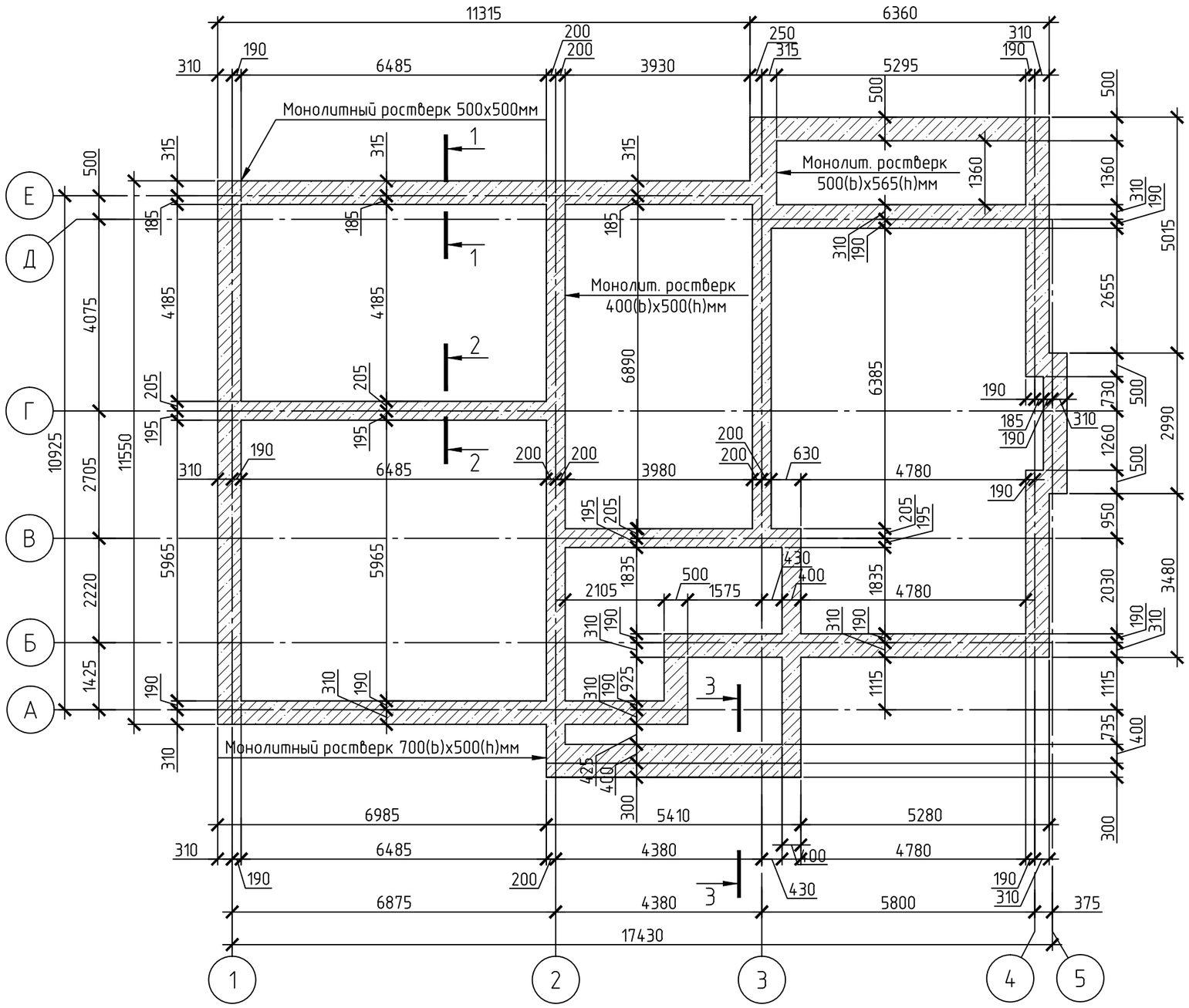

Схема армирования ростверка 500(b)х500(h)мм

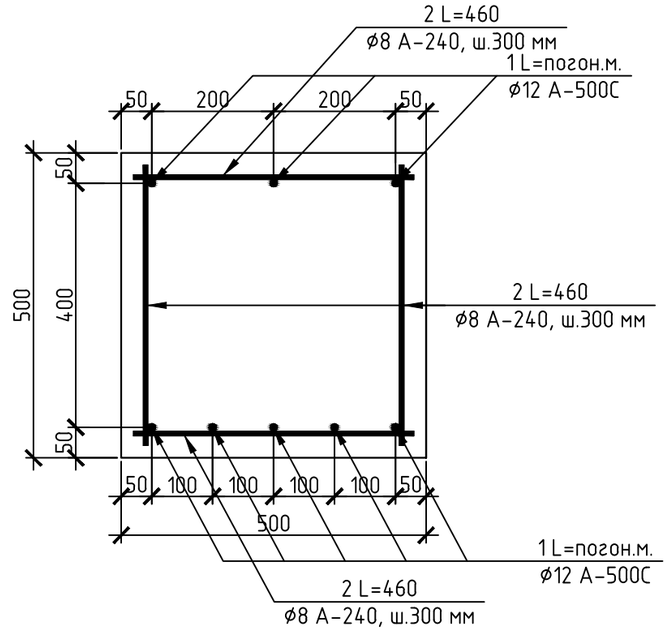

Схема армирования ростверка 400(b)х500(h)мм

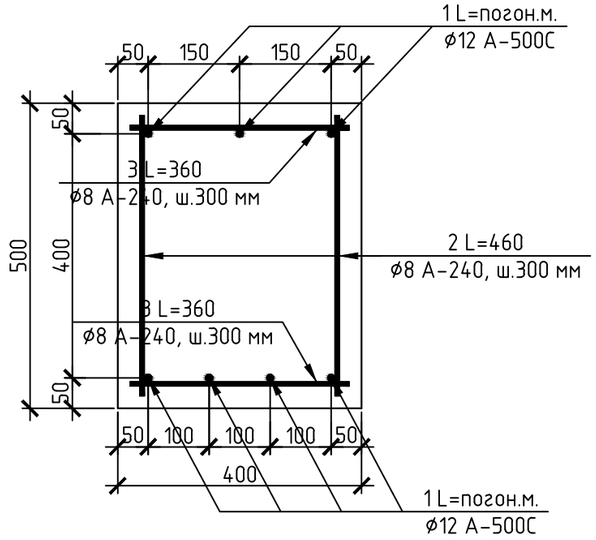

1. Разрезы 1-1, 2-2, 3-3 представлены на листе КР-6.

Изм.	Кол.уч.	Лист	№ док.	Подп.	Дата

Стадия	Лист	Листов
Р	3	

Опалубочный план монолитного ростверка

Согласовано

Взам. инв. №

Подп. и дата

Инв. № подл.

Копировал

А3

Схема армирования ростверка 565(b)x500(h)мм

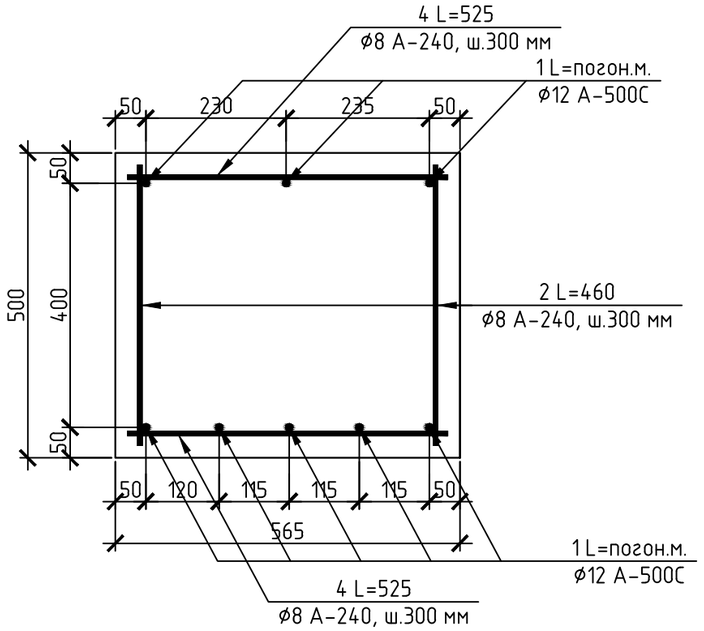

Спецификация элементов монолитного ростверка

Поз.	Обозначение	Наименование	Кол.	Масса ед.	Масса всего
1		ø12 А-500С L= погон.м.	922.85	0.89	819.49
2		ø8 А-240 L= 460	1154	0.18	209.68
3		ø8 А-240 L= 360	264	0.14	37.54
4		ø8 А-240 L= 525	14	0.21	2.90
5		ø8 А-240 L= 310	28	0.12	3.43
6		ø8 А-240 L= 660	84	0.26	21.90
		Всего металла			1094.94
ЗД1		Закладная деталь ЗД1			
9		L50x5 L= погон.м.	10.8	3.77	40.72
10		ø8 А-240 L= 250	108	0.10	10.67
		Материалы			
		Бетон В25	24.78	$м^3$	

ЗД1

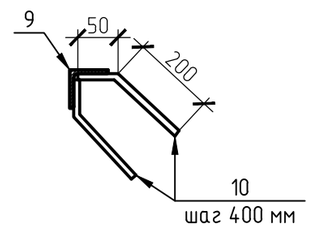

Схема армирования ростверка 700(b)x500(h)мм

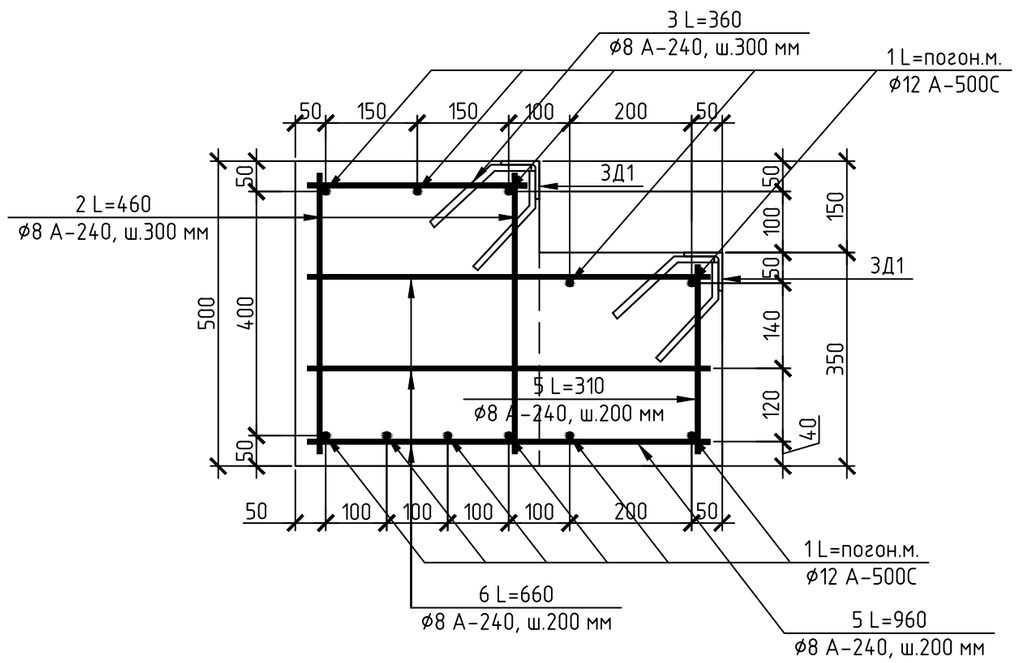

1. За условную отметку 0.000 принят уровень верха плиты основания ПО-1 первого этажа здания.
2. Перед устройством монолитного ростверка под его основанием выполнить подготовку из песка средней крупности толщиной 200 мм. Объем песка составляет 10,1 куб.м.
3. Все железобетонные конструкции, соприкасающиеся с грунтом, обработать мастикой ТЕХНОНИКОЛЬ №24 (МГТН) в 2 слоя по предварительно обработанной битумным праймером поверхности. Площадь горизонтальной обрабатываемой поверхности составляет 45,7 кв.м., вертикальной поверхности- 99,5 кв.м.
4. Необходимо произвести утепление наружной части монолитного ростверка пенополистиролом толщиной не менее 50 мм. Общая площадь утепляемой поверхности составляет 30 кв.м.
5. Расход вязальной проволоки составляет 13,34 кг. (Расход вязальной проволоки условно принят 1.2% от общей массы металла).

Изм.	Кол.уч.	Лист	№ док.	Подп.	Дата

Стадия	Лист	Листов
Р	4	

Спецификация элементов монолитного ростверка

Согласовано

Взам. инв. №

Подп. и дата

Инв. № подл.

Копировал

А3

1–1

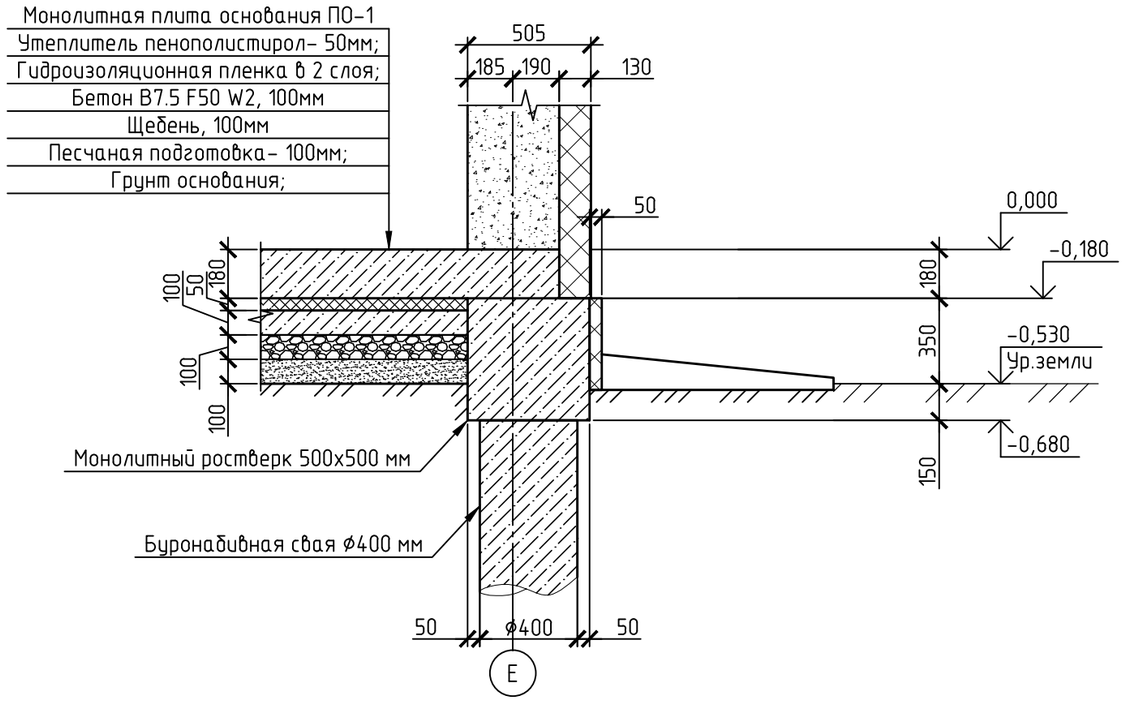

3–3

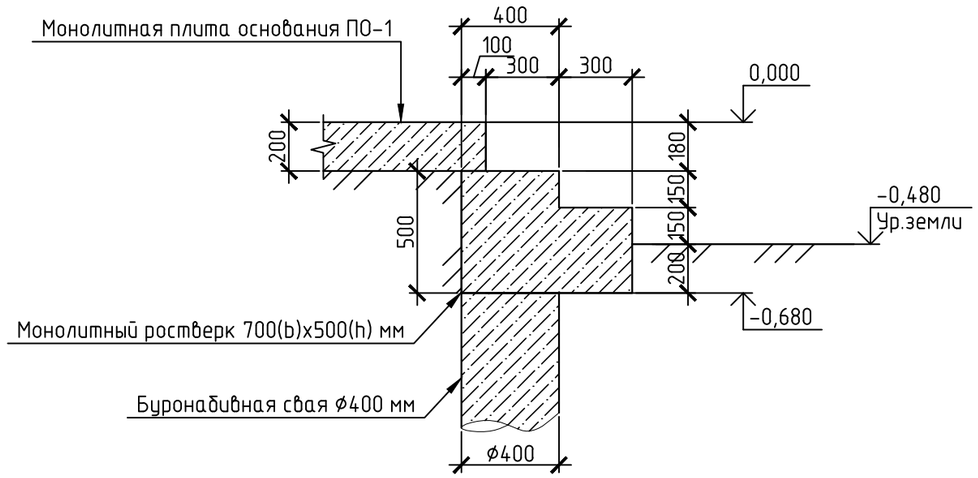

Экспликация полов

Номер помещения	Тип пола	Схема пола или тип пола по серии	Данные элементов пола (наименование, толщина, основание и др.), мм	Площадь, м²
1-6, 9,10	1	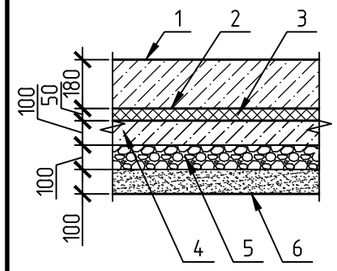	1. Монолитная плита основания ПО-1 – 180 мм 2. Утеплитель экструзионный пенополистирол – 50 мм 3. Гидроизоляционная пленка в 2 слоя; 4. Бетон В7.5 F50 W2-100мм; 5. Щебень- 100мм; 6. Уплотненный песок средней крупности – 100мм 7. Уплотненный грунт основания.	150,67

2–2

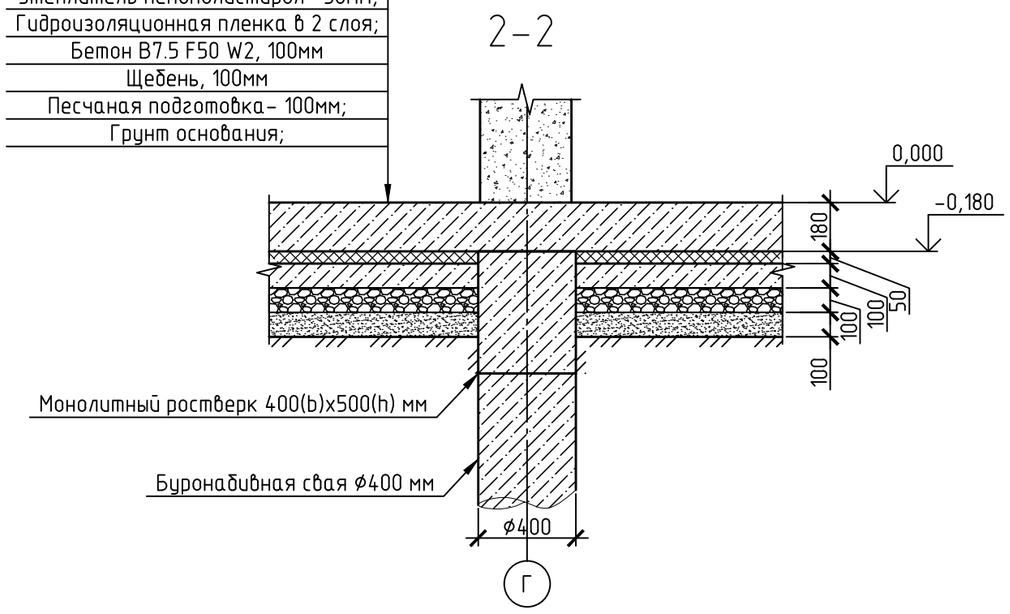

Спецификация элементов пола

Поз.	Обозначение	Наименование	Кол.	Масса ед., кг	Примечание
		Материалы			
1		Уплотненный песок	15,1	–	м³
2		Утеплитель экструзионный пенополистирол	7,54	–	м³
3		Гидроизоляционная пленка	301,5	–	м²
4		Щебень	15,1	–	м³
5		Бетон В7.5 F50 W2	15,1	–	м³

Изм.	Кол. уч.	Лист	№ док.	Подп.	Дата

Стадия	Лист	Листов
Р	5	

Разрезы 1–1, 2–2, 3–3

Согласовано

Взам. инв. №

Подп. и дата

Инв. № подл.

Копировал

А3

Опалубочный чертеж монолитной плиты основания ПО-1, низ на отметке -0,180

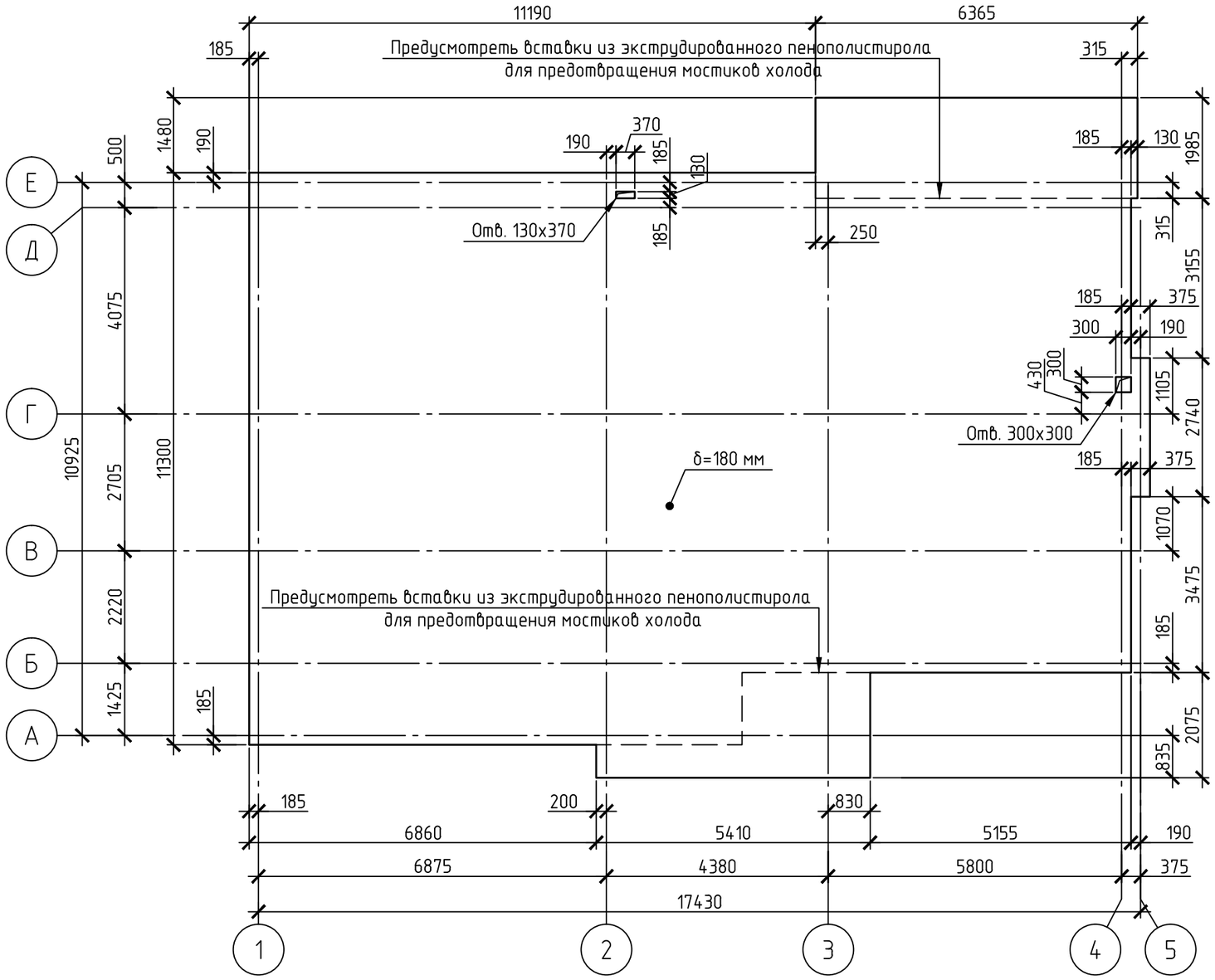

1. За относительную отметку 0.000 принят уровень верха плиты основания ПО-1 первого этажа.
2. Плита основания ПО-1 толщиной 180мм выполнена из бетона кл. В25, W2, F50.
3. Отметка низа плиты основания ПО-1 -0,180;
4. Отметка верха плиты основания ПО-1 0,000.
5. Расстояние от нижней грани плиты до центра нижней арматуры 35мм.
6. Расстояние от верхней грани плиты до центра верхней арматуры 25мм.
7. Спецификация элементов плиты основания ПО-1 представлена на листе КР-14.
8. Арматуру, приходящуюся на отверстия, обрезать по месту.

Согласовано

Взам. инв. №

Подп. и дата

Инв. № подл.

Изм.	Кол. уч.	Лист	№ док.	Подп.	Дата

Стадия	Лист	Листов
Р	6	

Опалубочный чертеж монолитной плиты основания ПО-1, низ на отметке -0,180

Копировал

А3

Схема фонового армирования верхней и нижней зоны плиты основания ПО-1 в направлении цифровых осей

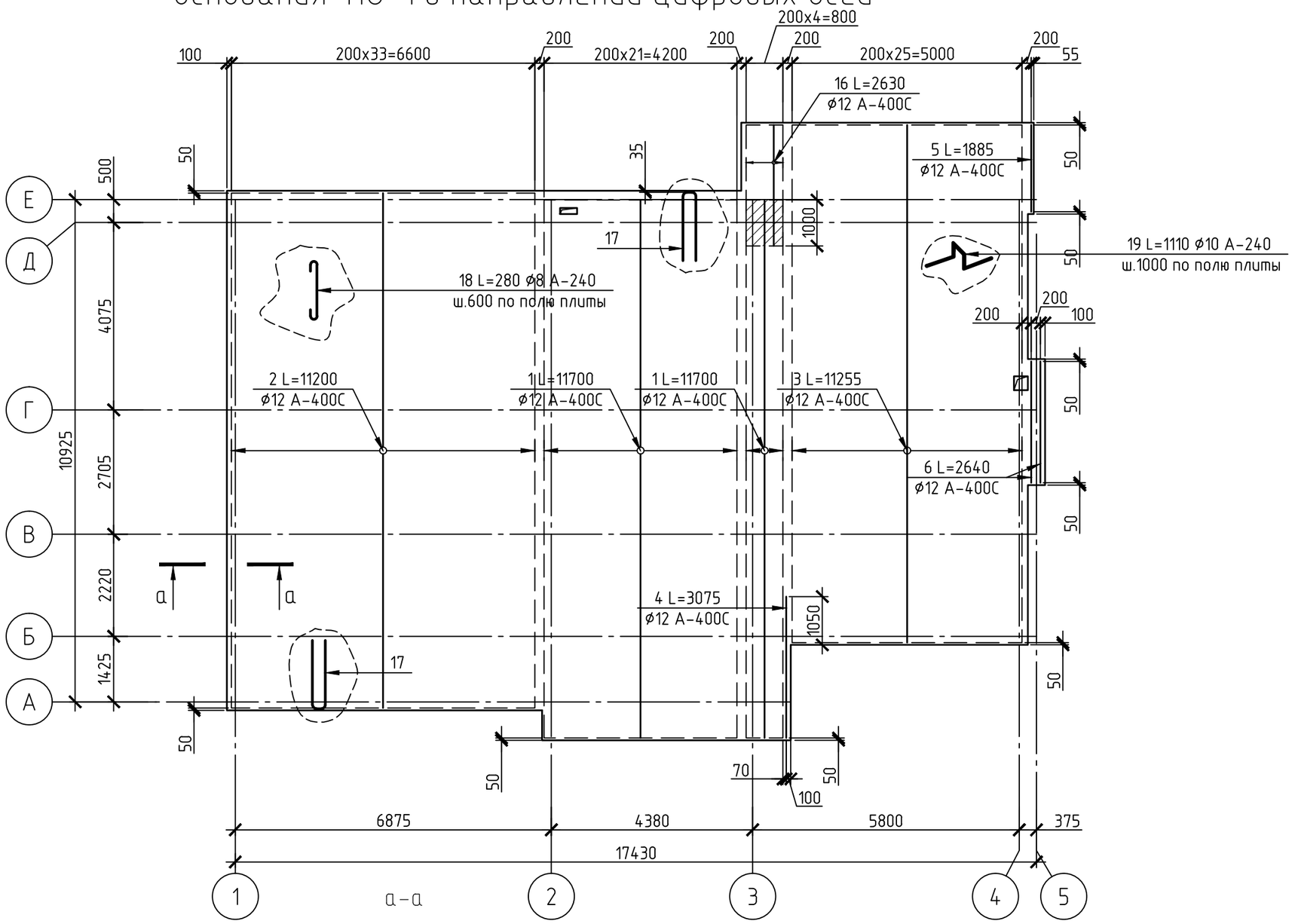

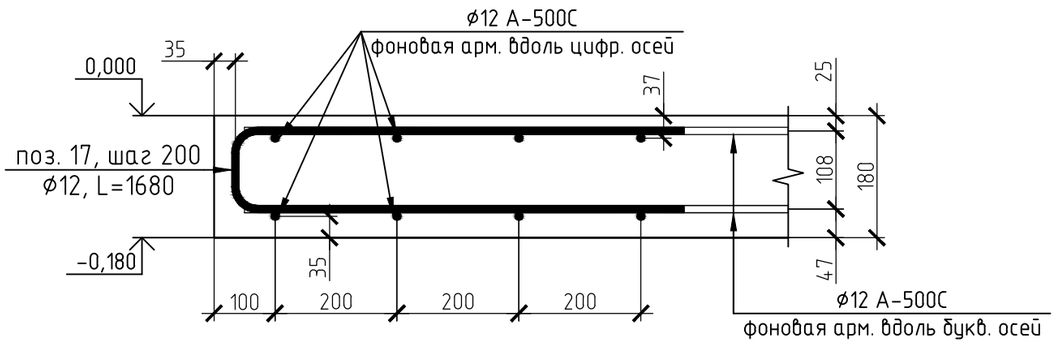

1. Спецификация элементов плиты основания ПО-1 представлена на листе КР-14.

Изм.	Кол. уч.	Лист	№ док.	Подп.	Дата

Стадия	Лист	Листов
Р	7	

Схема фонового армирования верхней и нижней зоны плиты основания ПО-1 в направлении цифровых осей

Согласовано

Взам. инв. №

Подп. и дата

Инв. № подл.

Копировал

А3

Схема фонового армирования верхней и нижней зоны плиты основания ПО-1 в направлении буквенных осей

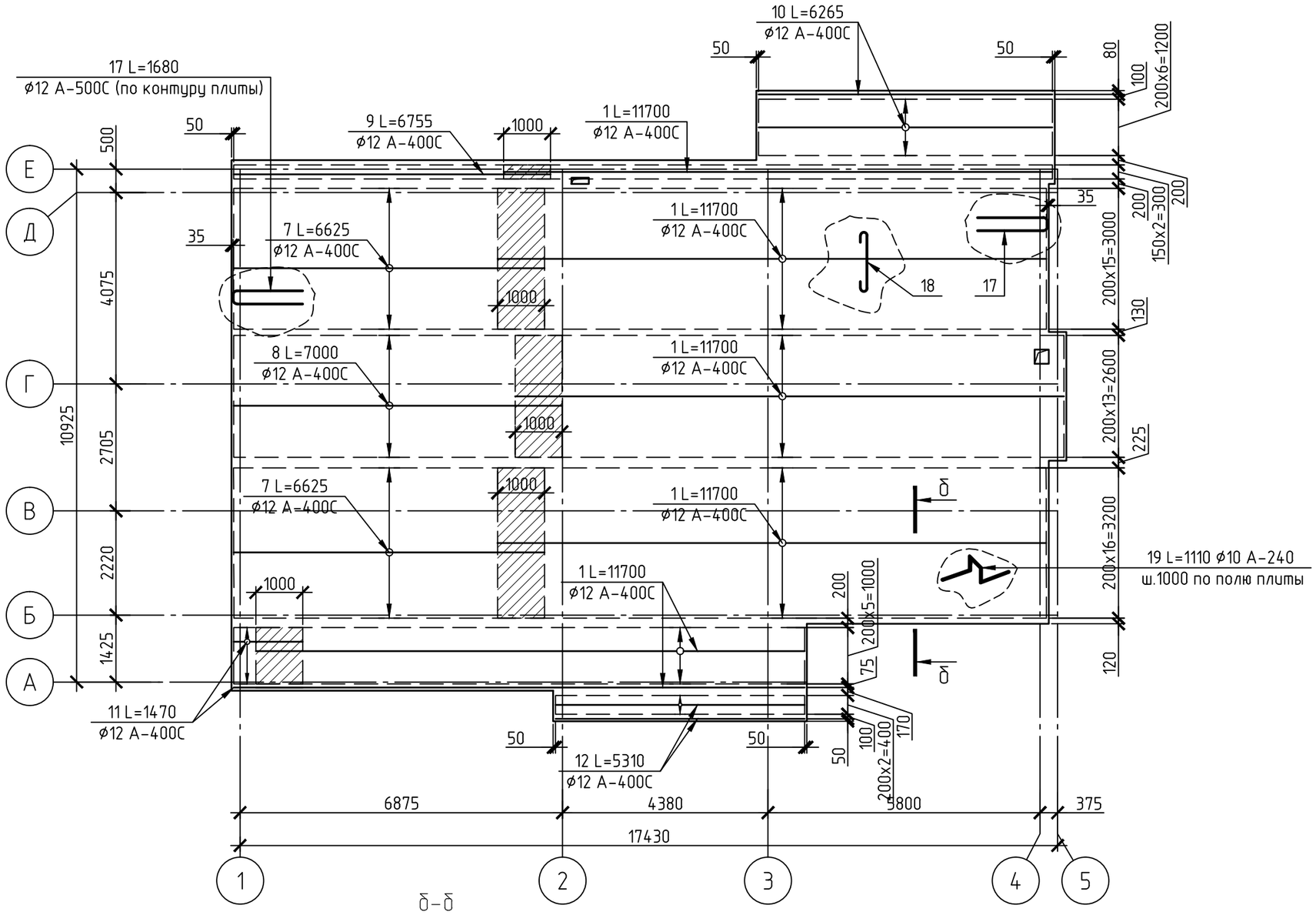

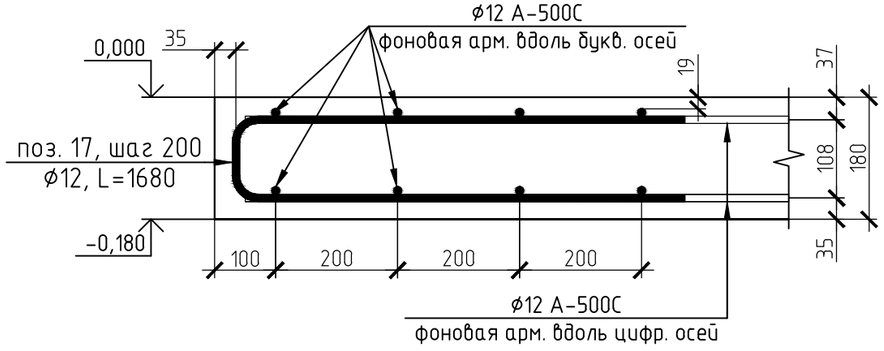

1. Спецификация элементов плиты основания ПО-1 представлена на листе КР-14.

Изм.	Кол.уч.	Лист	№ док.	Подп.	Дата

Стадия	Лист	Листов
Р	8	

Схема фонового армирования верхней и нижней зоны плиты основания ПО-1 в направлении буквенных осей

Согласовано

Взам. инв. №

Подп. и дата

Инв. № подл.

Копировал

А3

Схема дополнительного армирования нижней зоны плиты основания ПО-1 в направлении цифровых осей

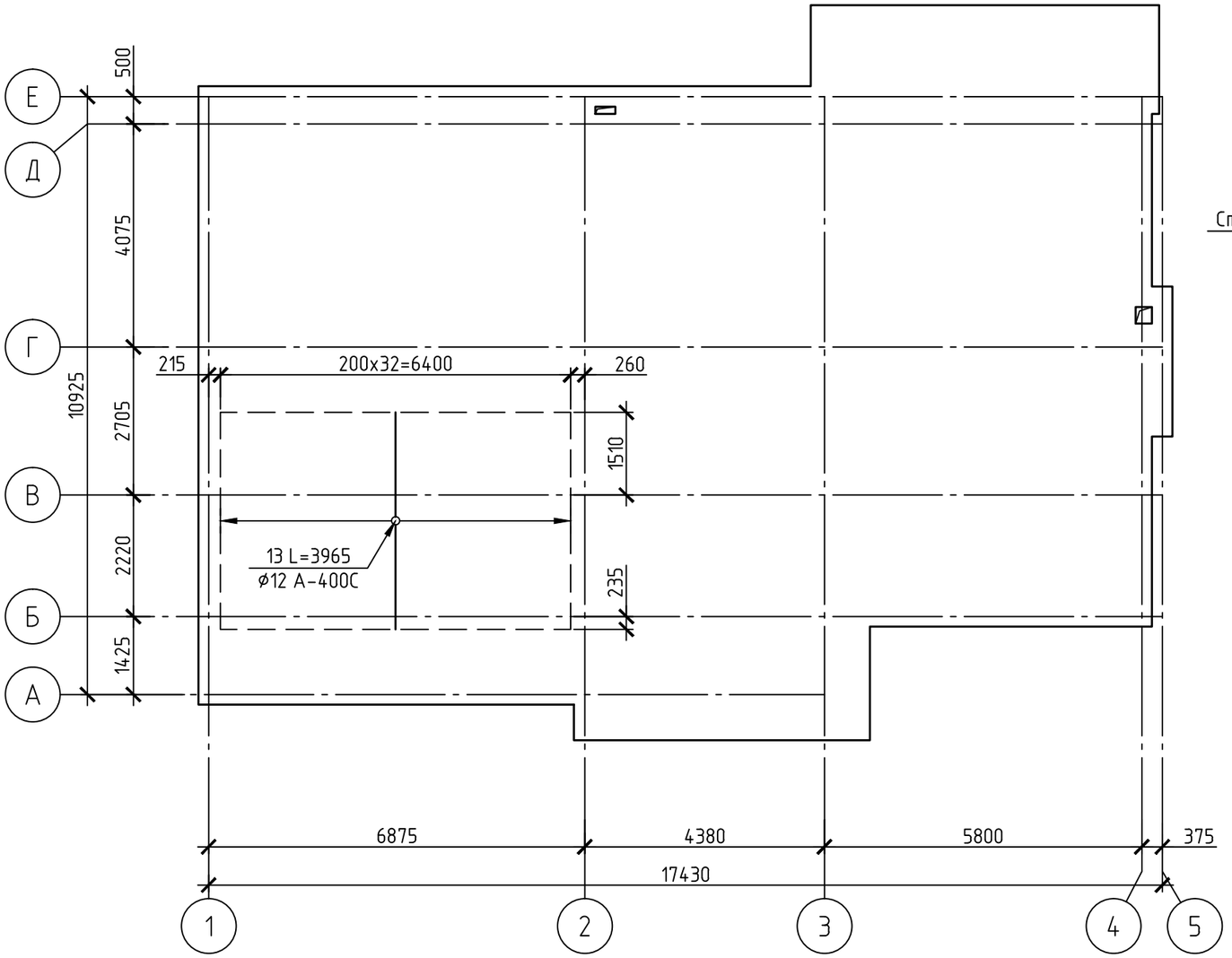

Поз.18
(ø8 А-240 L=280)

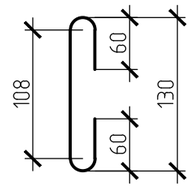

Схема установки поддерживающего элемента (Поз. 19)

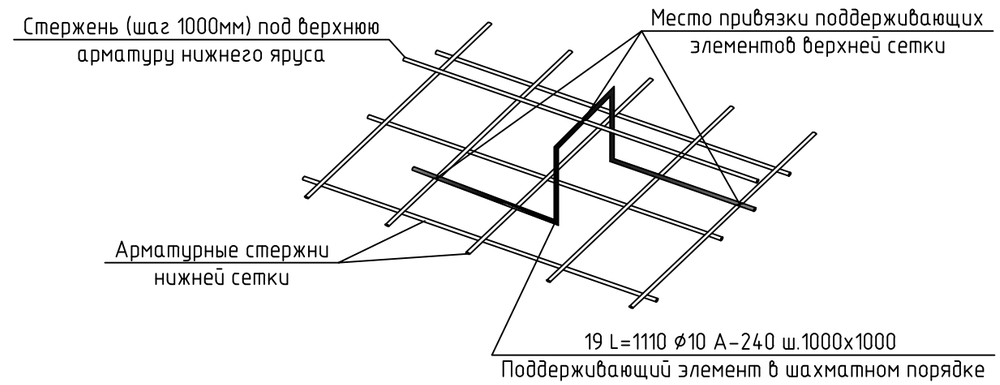

Поз. 19
(ø10 А-240 L=1110)

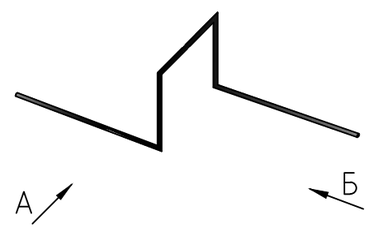

Вид А

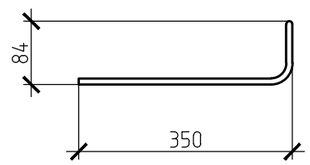

Вид Б

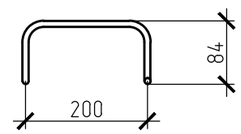

1. Спецификация элементов плиты основания ПО-1 представлена на листе КР-14.

Поз. 17
(ø12 А-500С L=1680)

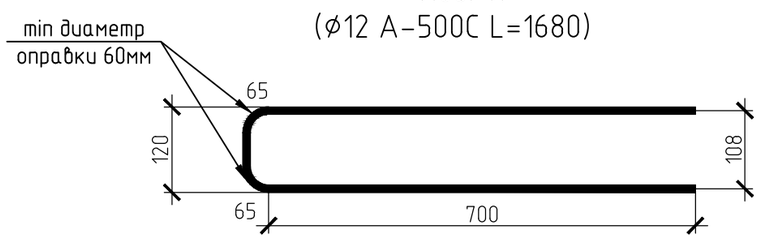

Изм.	Кол. уч.	Лист	№ док.	Подп.	Дата		Стадия	Лист	Листов
							Р	9	
						Схема дополнительного армирования нижней зоны плиты основания ПО-1 в направлении цифровых осей			

Согласовано

Взам. инв. №

Подп. и дата

Инв. № подл.

Копировал

А3

Схема дополнительного армирования нижней зоны плиты основания ПО-1 в направлении буквенных осей

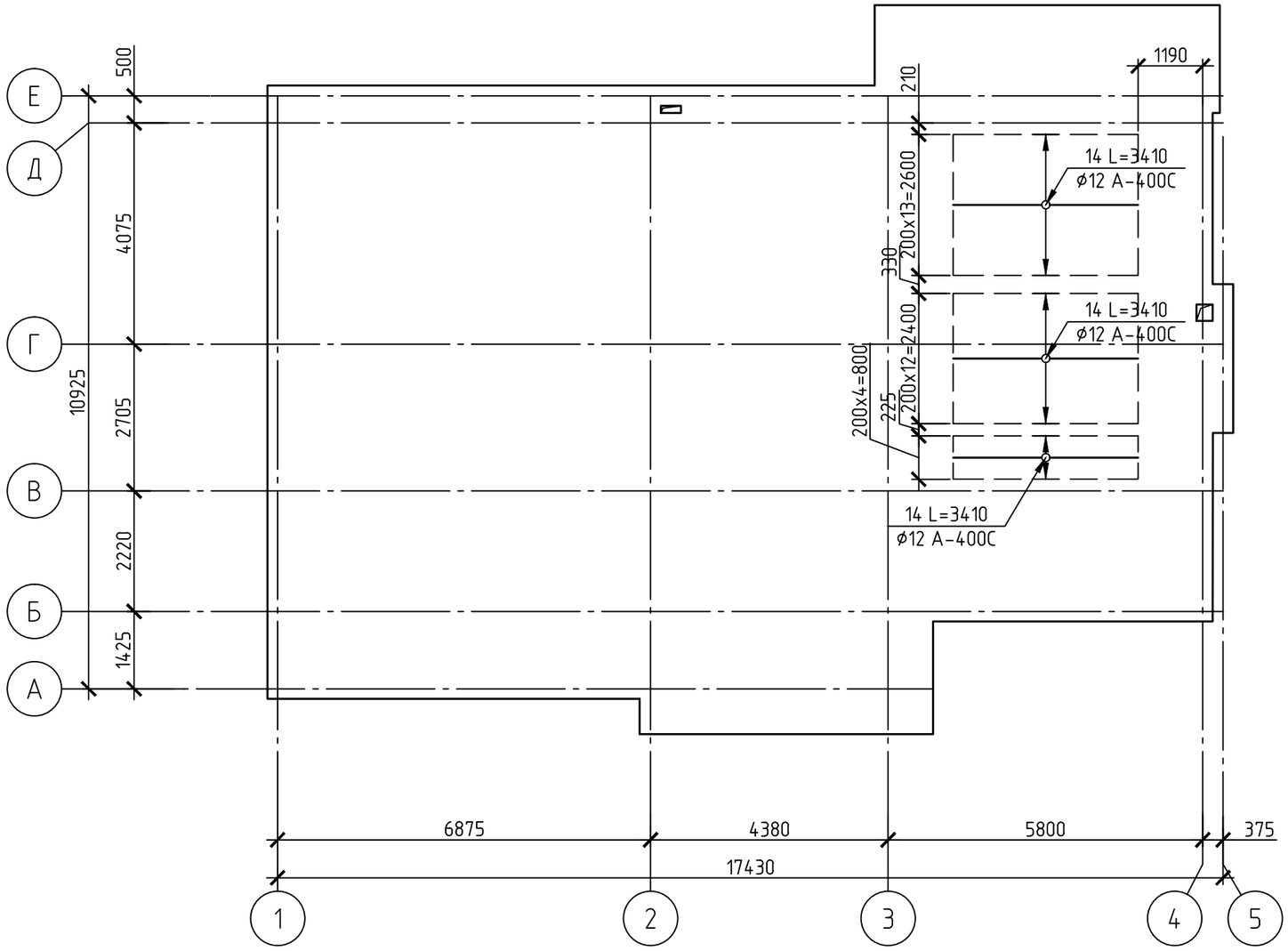

1. Спецификация элементов плиты основания ПО-1 представлена на листе КР-14.

Изм.	Кол.уч.	Лист	№ док.	Подп.	Дата

Стадия	Лист	Листов
Р	10	

Схема дополнительного армирования нижней зоны плиты основания ПО-1 в направлении буквенных осей

Копировал

А3

Согласовано

Взам. инв. №

Подп. и дата

Инв. № подл.

Схема дополнительного армирования верхней зоны плиты основания ПО-1 в направлении цифровых осей

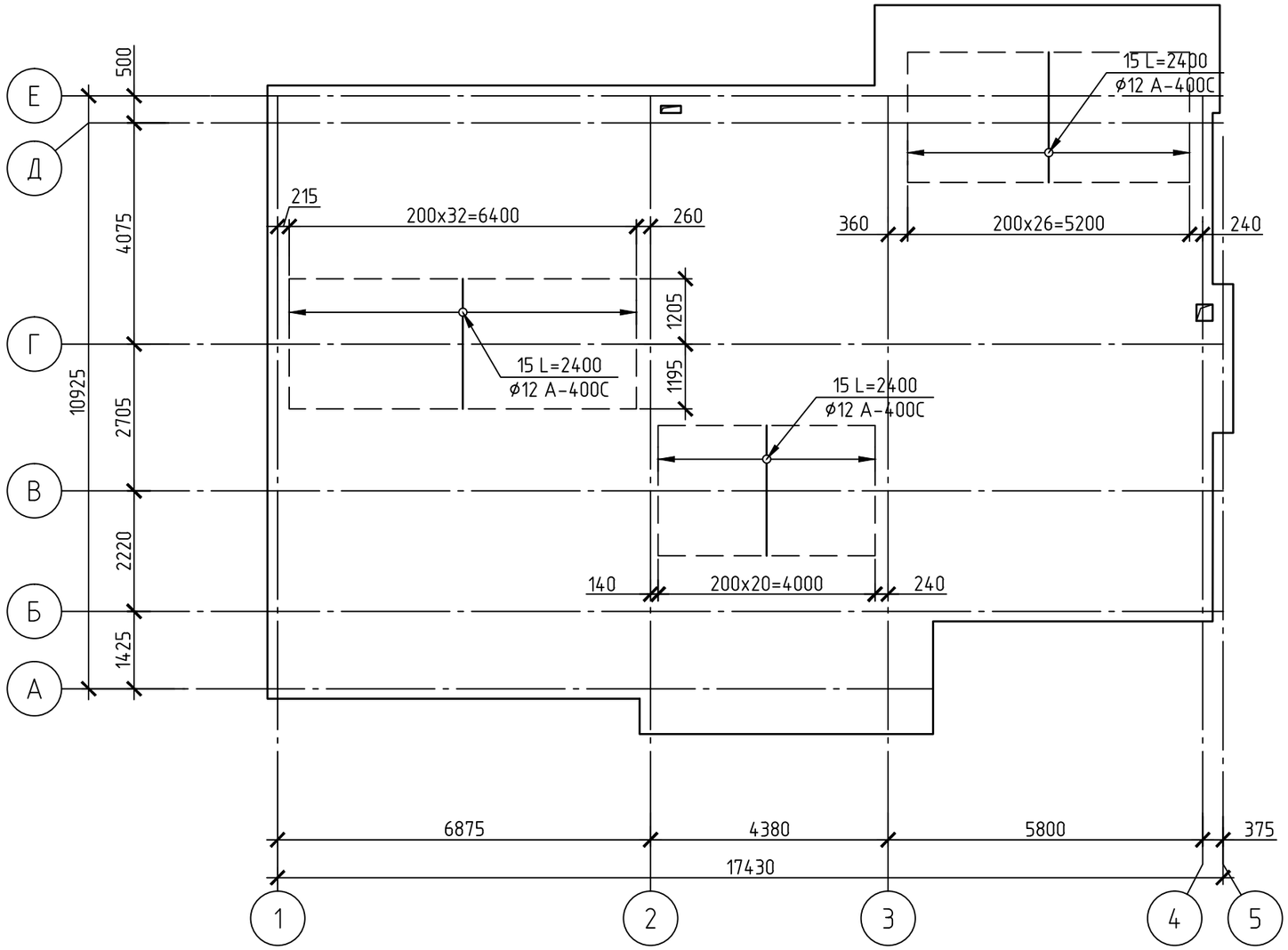

1. Спецификация элементов плиты основания ПО-1 представлена на листе КР-14.

Изм.	Кол.уч.	Лист	№ док.	Подп.	Дата		Стадия	Лист	Листов
							Р	11	
						Схема дополнительного армирования верхней зоны плиты основания ПО-1 в направлении цифровых осей			

Согласовано

Взам. инв. №

Подп. и дата

Инв. № подл.

Копировал

А3

Схема дополнительного армирования верхней зоны плиты основания ПО-1 в направлении буквенных осей

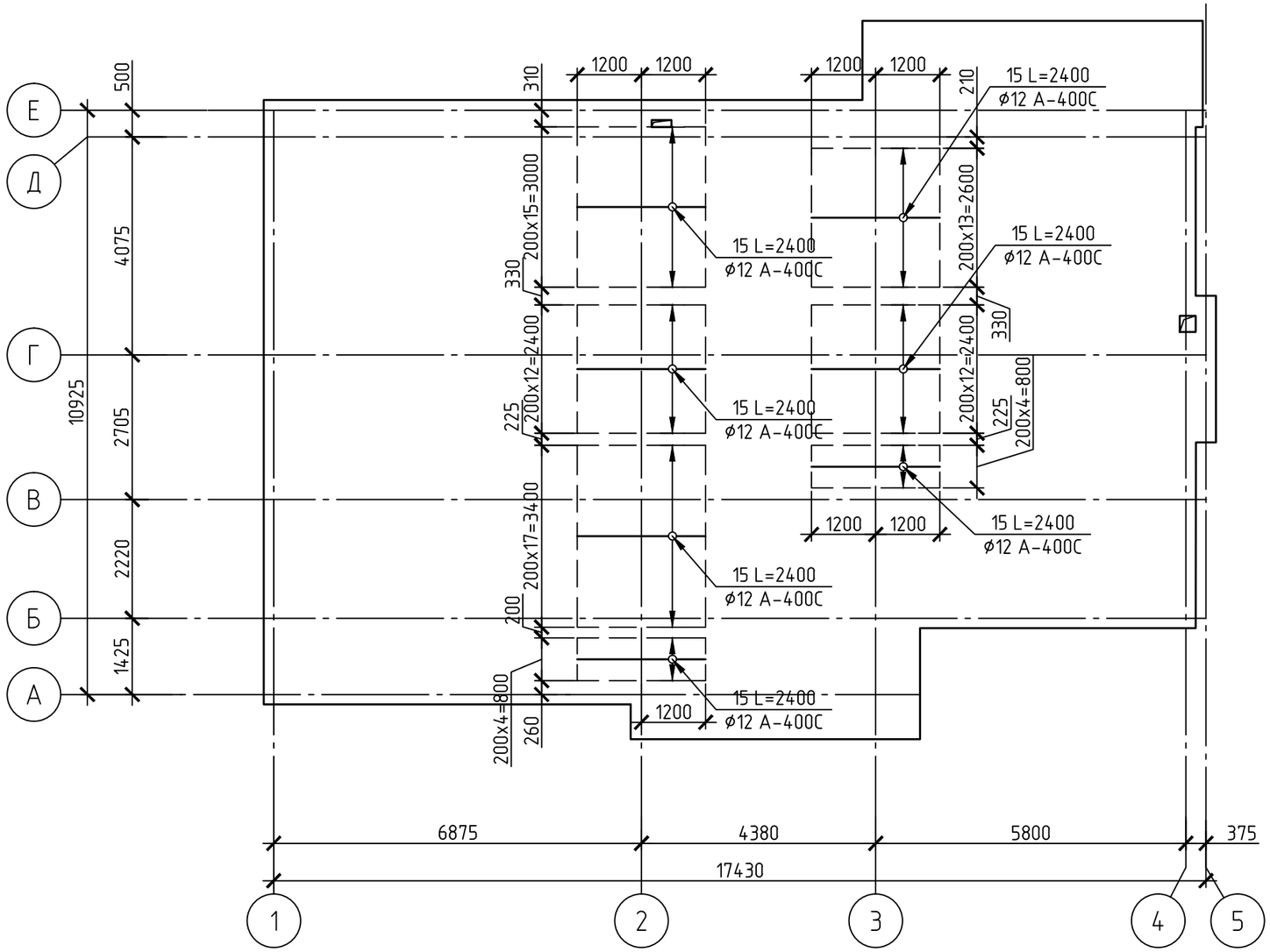

1. Спецификация элементов плиты основания ПО-1 представлена на листе КР-14.

Изм.	Кол.уч.	Лист	№ док.	Подп.	Дата

Стадия	Лист	Листов
Р	12	

Схема дополнительного армирования верхней зоны плиты основания ПО-1 в направлении буквенных осей

Копировал

А3

Согласовано

Взам. инв. №

Подп. и дата

Инв. № подл.

Спецификация элементов монолитной плиты основания ПО-1

Поз.	Обозначение	Наименование	Кол.	Масса ед.	Масса всего
1		⌀12 А-500С L= 11700	168	10.39	1745.45
2		⌀12 А-500С L= 11200	68	9.95	676.30
3		⌀12 А-500С L= 11255	52	9.99	519.71
4		⌀12 А-500С L= 3075	2	2.73	5.46
5		⌀12 А-500С L= 1885	2	1.67	3.35
6		⌀12 А-500С L= 2640	4	2.34	9.38
7		⌀12 А-500С L= 6625	66	5.88	388.28
8		⌀12 А-500С L= 7000	28	6.22	174.05
9		⌀12 А-500С L= 6755	6	6.00	35.99
10		⌀12 А-500С L= 6265	16	5.56	89.01
11		⌀12 А-500С L= 1470	16	1.31	20.89
12		⌀12 А-500С L= 5310	8	4.72	37.72
13		⌀12 А-500С L= 3965	33	3.52	116.19
14		⌀12 А-500С L= 3410	32	3.03	96.90
15		⌀12 А-500С L= 2400	165	2.13	351.65
16		⌀12 А-500С L= 2630	10	2.34	23.35
17		⌀12 А-500С L= 1680	319	1.49	475.90
18		⌀8 А-240 L= 280	571	0.11	63.15
19		⌀10 А-240 L= 1110	213	0.68	145.88
		Всего металла			4978.61
		Материалы			
		Бетон В25 F50 W2	36.65	$м^3$	

1. Расход вязальной проволоки составляет 59,74 кг. (Расход вязальной проволоки условно принят 1.2% от общей массы металла).

Согласовано

Взам. инв. №

Подп. и дата

Инв. № подл.

Изм.	Кол. уч.	Лист	№ док.	Подп.	Дата

Стадия	Лист	Листов
Р	13	

Спецификация элементов монолитной плиты основания ПО-1

Копировал

А4

Кладочный план первого этажа

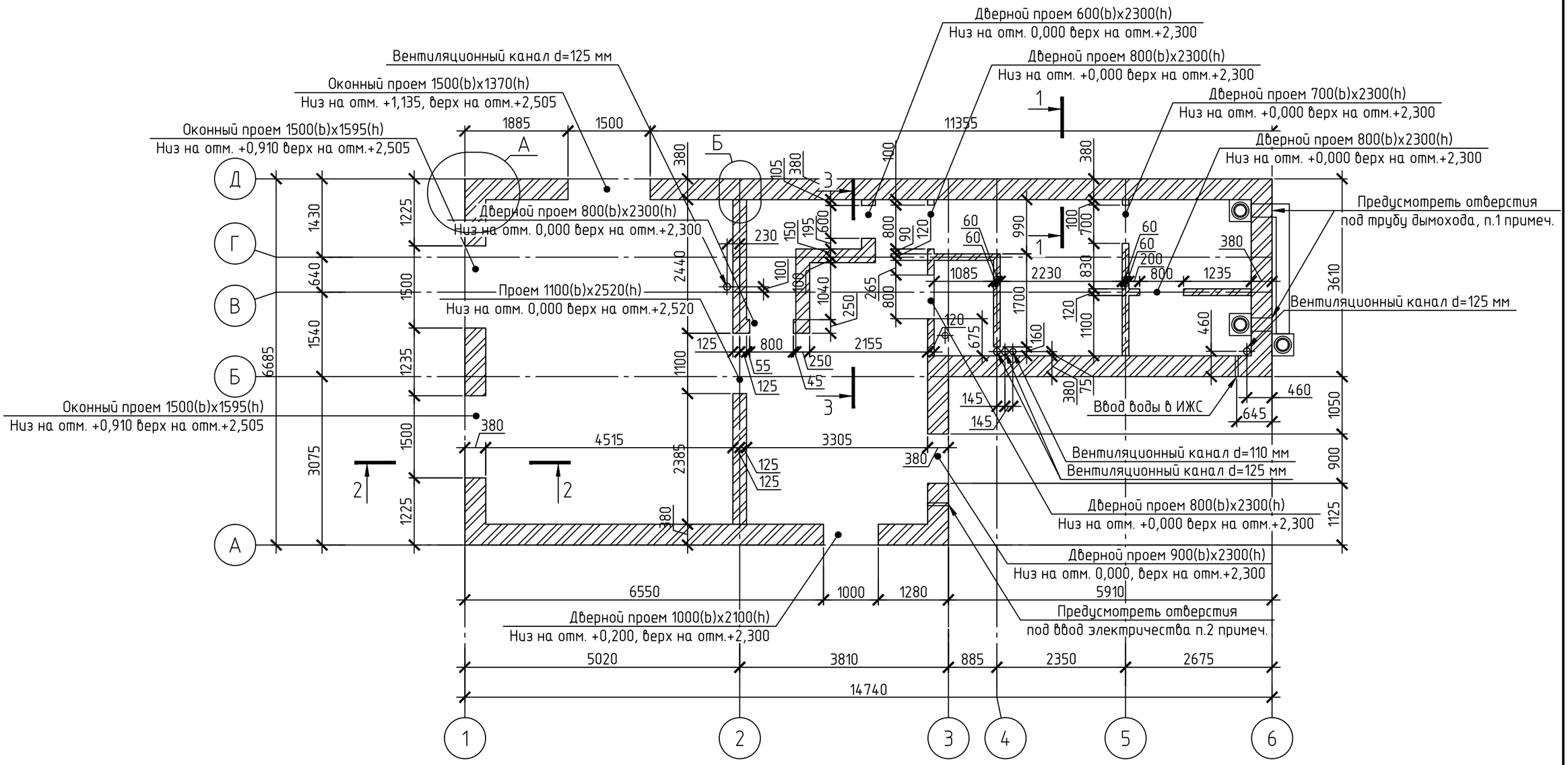

1. В наружной стене по оси 6 в указанных местах предусмотреть отверстия под трубы дымохода. Тип, вес и размеры дымохода будут определены позднее при дополнительном согласовании с заказчиком.
2. В наружной стене по оси 3 в указанном месте предусмотреть отверстие под ввод электричества.
3. В наружной стене по оси 2 в указанном месте предусмотреть отверстие под ввод воды.
4. Разрез 1-1 представлен на листе КР-4;
5. Разрез 2-2 представлен на листе КР-5;
6. Разрез 3-3 представлен на листе КР-4;
7. Узлы А, Б представлены на листе КР-5;
8. Спецификация элементов представлена на листе КР-6;

Изм.	Кол.уч.	Лист	№ док.	Подп.	Дата

Стадия	Лист	Листов
Р	14	

Кладочный план первого этажа

Согласовано

Взам. инв. №

Подп. и дата

Инв. № подл.

Формат А3

Кладочный план второго этажа

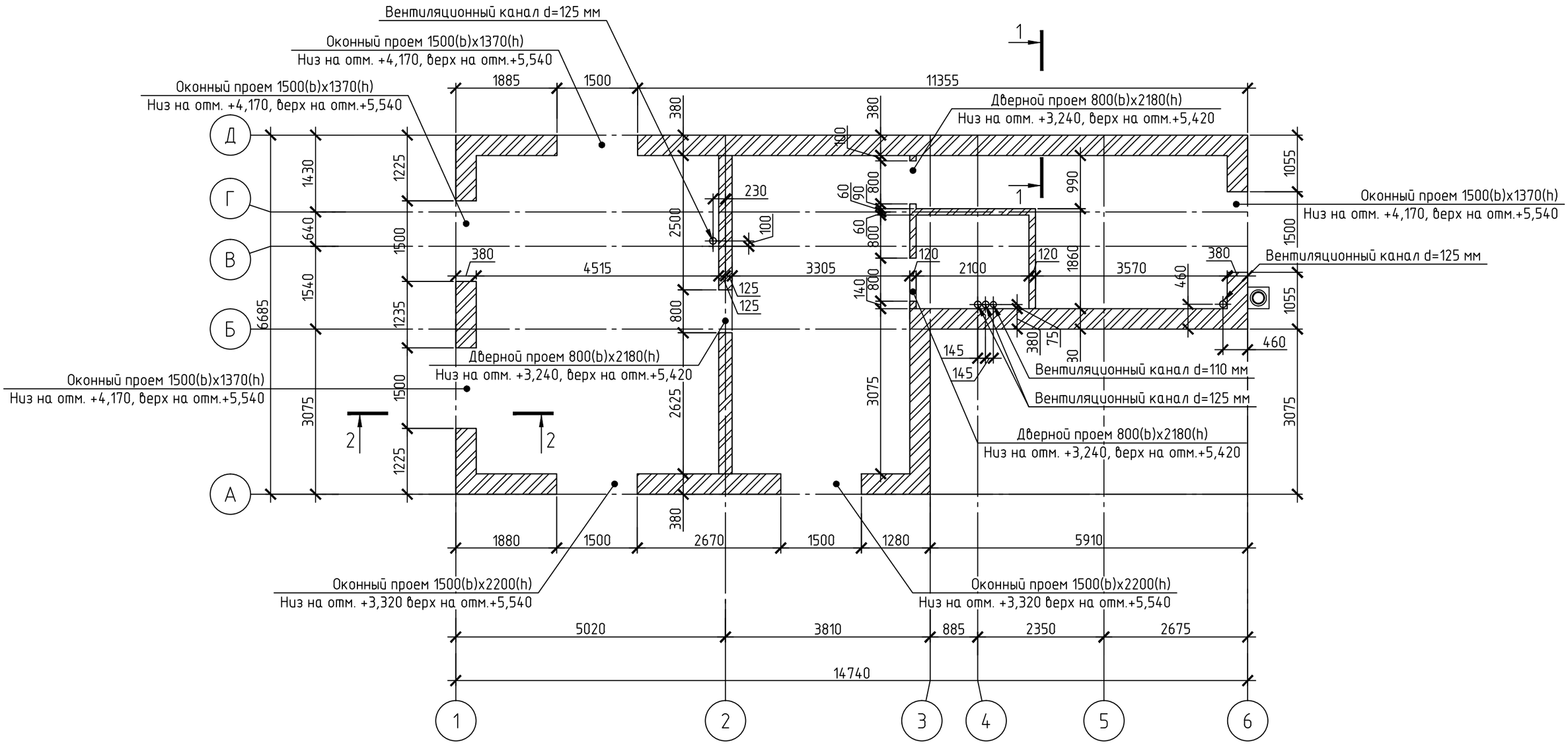

1. Разрез 1-1 представлен на листе КР-4;
2. Разрез 2-2 представлен на листе КР-5;
3. Спецификация элементов представлена на листе КР-6;

Изм.	Кол.уч.	Лист	№ док.	Подп.	Дата

Стадия	Лист	Листов
Р	15	

Кладочный план второго этажа

Согласовано

Взам. инв. №

Подп. и дата

Инв. № подл.

Формат А3

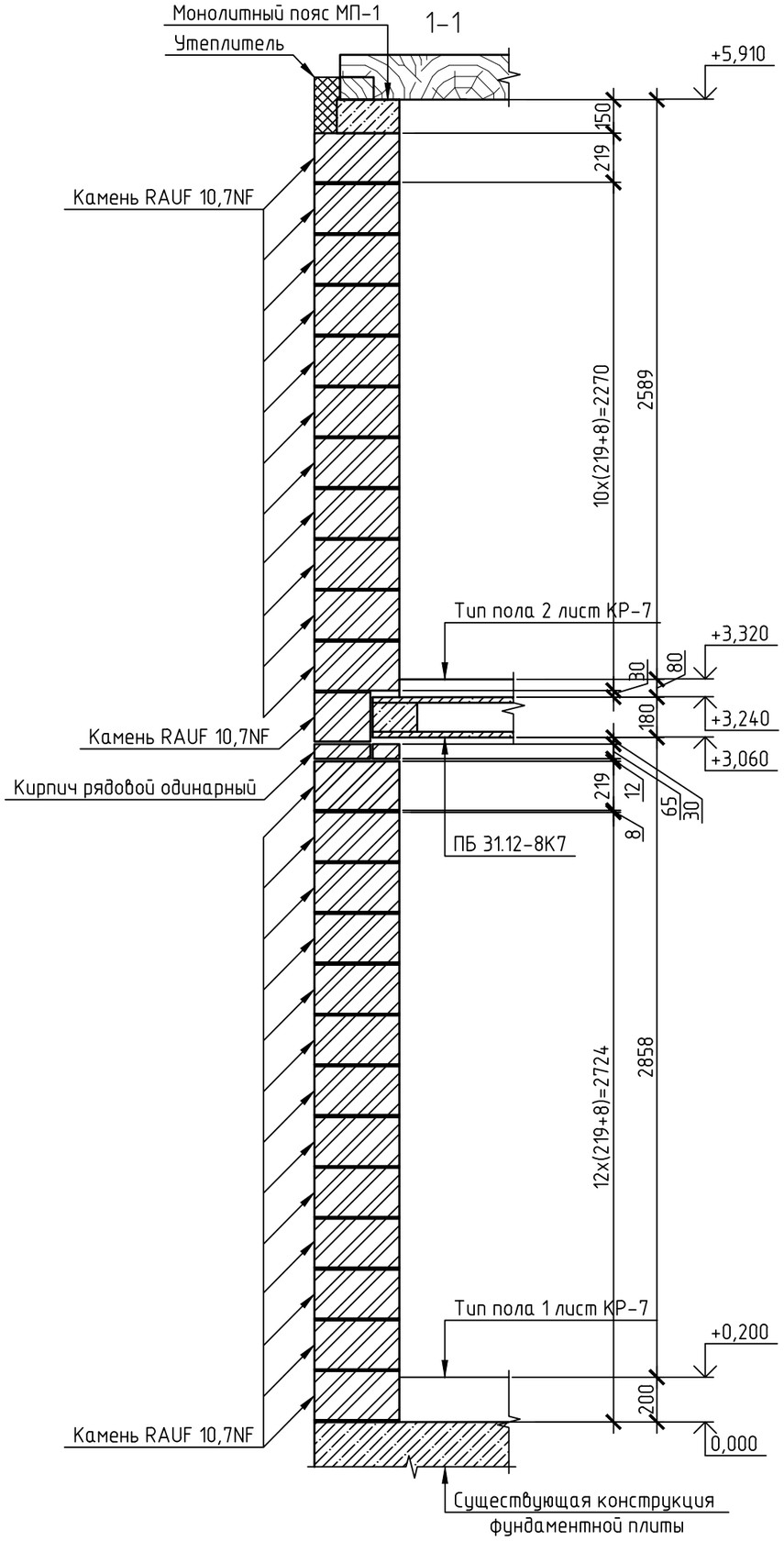

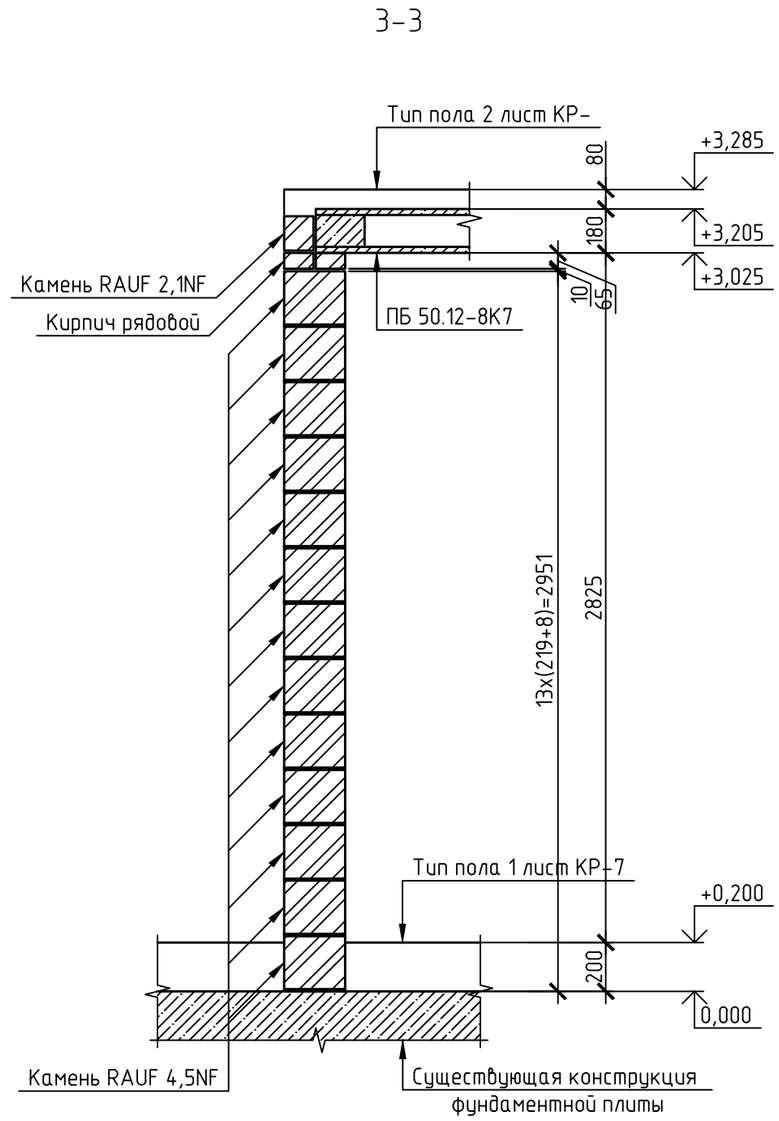

1. Разрез 1-1 замаркирован на листах КР-2,3;
2. Разрез 3-3 замаркирован на листе КР-2;
3. Спецификация элементов представлена на листе КР-6;
4. В месте опирания пустотной плиты перекрытия необходимо произвести мероприятия по утеплению наружного контура стеновой поверхности, минимальная толщина минераловатного утеплителя- 50мм;

Изм.	Кол.уч.	Лист	№ док.	Подп.	Дата

Стадия	Лист	Листов
Р	16	

Разрез 1-1, 3-3

Согласовано

Взам. инв. №

Подп. и дата

Инв. № подл.

Формат А3

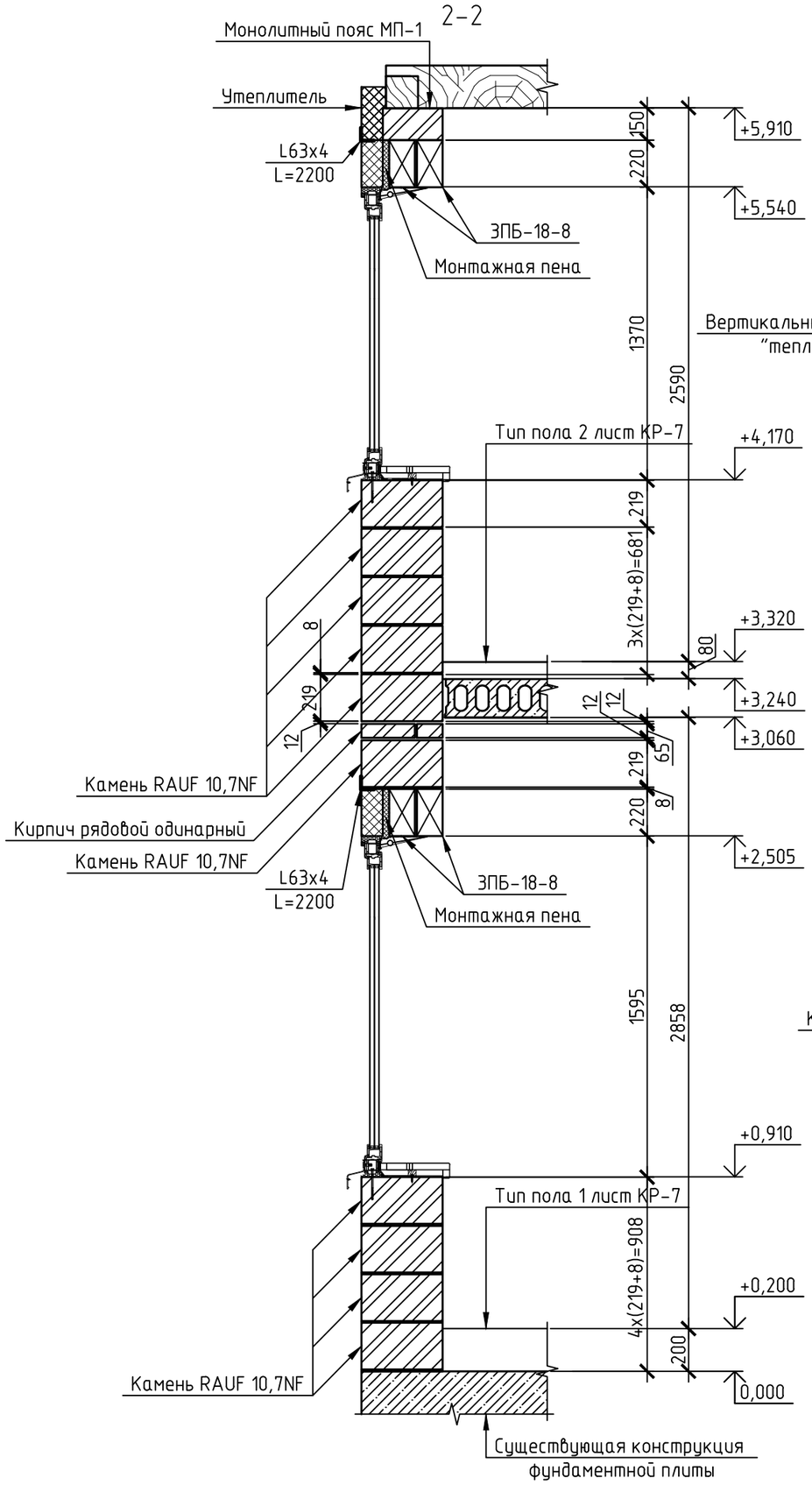

А

Устройство внутреннего узла наружных стен

Нечетный ряд кладки

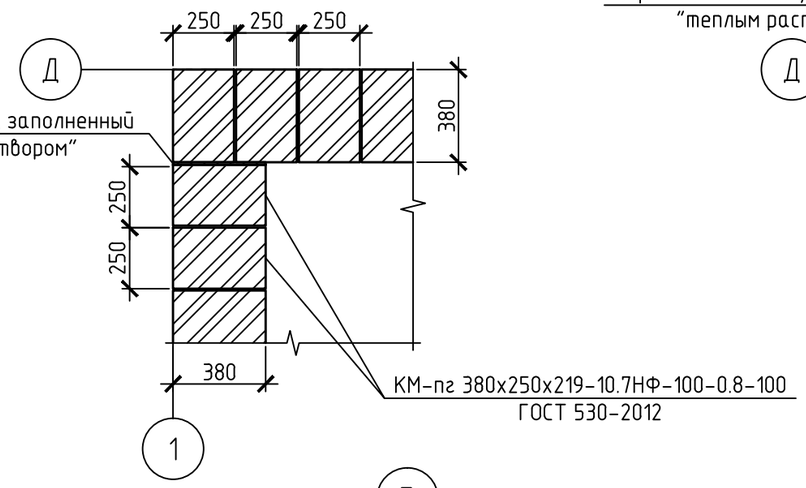

Четный ряд кладки

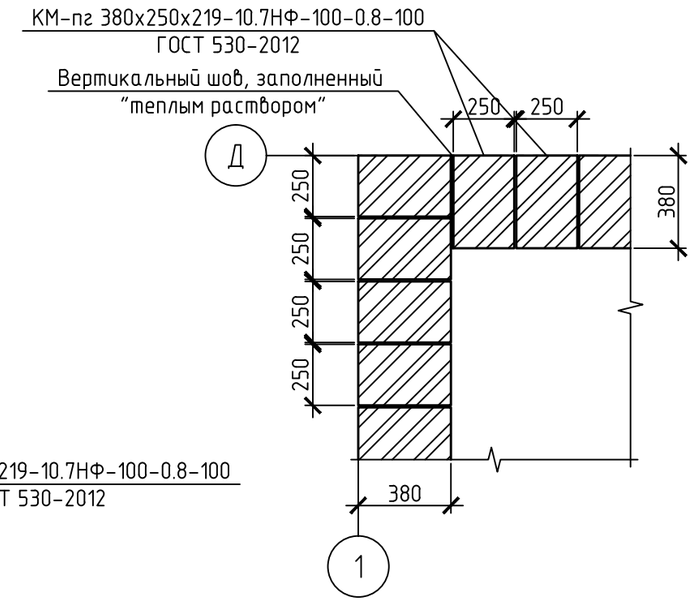

Б

Узел стыка наружной несущей и внутренней стены

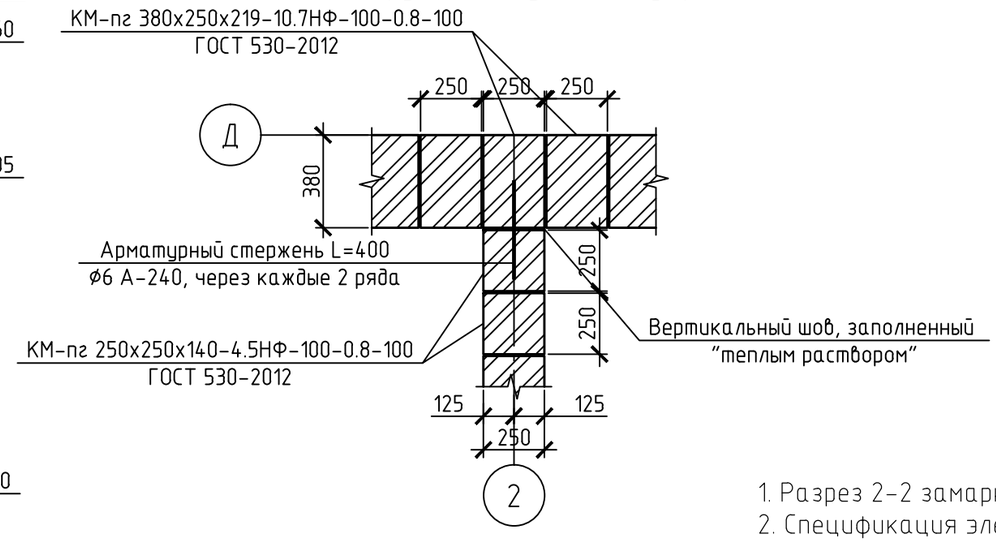

1. Разрез 2-2 замаркирован на листах КР-2,3;
2. Спецификация элементов представлена на листе КР-6;

Изм.	Кол.уч.	Лист	№ док.	Подп.	Дата

Стадия	Лист	Листов
Р	17	

Разрез 2-2,
Узлы А, Б

Согласовано

Взам. инв. №

Подп. и дата

Инв. № подл.

Формат А3

Спецификация элементов на выполнение наружных, внутренних стен и перегородок (начало)

Поз.	Обозначение	Наименование	Кол.	Масса ед.	Масса всего
		Первый этаж (h=3,015 м)			
	ТУ 5774-003-00287852-99	Горизонтальная гидроизоляция ЭПП ТехноНиколь в 2 слоя	36,95 кв.м.	Без учета на нахлест	
		Кладка стен из крупноформатного поризованного кирпича RAUF (t=380 мм)	43.77 куб.м.		
	ГОСТ 530-2012	КМ-пг 380x250x219-10.7НФ-100-0.8-100-ГОСТ 530-2012 Камень рядовой поризованнй Rauf 10.7NF	1873 шт.		
	СП 82-101-98/ГОСТ 28013-98	Кладочный раствор М75	4,81 куб.м.; (0,11 куб.м. раствора на 1 куб.м. кладки)		
		Кладка стен из крупноформатного поризованного кирпича RAUF (t=250 мм)	6.23 куб.м.		
	ГОСТ 530-2012	КМ-пг 250x250x140-4.5НФ-100-0.8-100-ГОСТ 530-2012 Камень рядовой поризованнй Rauf 4.5NF	648 шт.		
	СП 82-101-98/ГОСТ 28013-98	Кладочный раствор М75	0,56 куб.м.; (0,09 куб.м. раствора на 1 куб.м. кладки)		
		Кладка перегородок из крупноформатного поризованного кирпича RAUF (t=120 мм)	3.1 куб.м.		
	ГОСТ 530-2012	КМ-пг 250x120x140-2.1НФ-150-0.8-100-ГОСТ 530-2012 Камень рядовой поризованнй Rauf 2.1NF	612 шт.		
	СП 82-101-98/ГОСТ 28013-98	Кладочный раствор М75	0.53 куб.м.; (0,17 куб.м. раствора на 1 куб.м. кладки)		
		Кладка пояса и опорных площадок из керамического рядового одинарного кирпича	1,56 куб.м.		
	ГОСТ 530-2012	Керамический кирпич рядовой: КР-р-по 250x120x65-1НФ-150-2,0-100	611 шт.		
	СП 82-101-98/ГОСТ 28013-98	Кладочный раствор М75	0.36 куб.м.		
		Утепление перемычек	0.42 куб.м.		

Спецификация элементов на выполнение наружных, внутренних стен и перегородок (продолжение)

Поз.	Наименование	Обозначение	Кол.	Масса ед.	Масса всего
		Второй этаж (h=2,785 м)			
		Кладка стен из крупноформатного поризованного кирпича RAUF (t=380 мм)	33.67 куб.м.		
	ГОСТ 530-2012	КМ-пг 380x250x219-10.7НФ-100-0.8-100-ГОСТ 530-2012 Камень рядовой поризованнй Rauf 10.7NF	1441 шт.		
	СП 82-101-98/ГОСТ 28013-98	Кладочный раствор М75	3,7 куб.м.; (0,11 куб.м. раствора на 1 куб.м. кладки)		
		Кладка стен из крупноформатного поризованного кирпича RAUF (t=250 мм)	3.26 куб.м.		
	ГОСТ 530-2012	КМ-пг 250x250x140-4.5НФ-100-0.8-100-ГОСТ 530-2012 Камень рядовой поризованнй Rauf 4.5NF	332 шт.		
	СП 82-101-98/ГОСТ 28013-98	Кладочный раствор М75	0,36 куб.м.; (0,11 куб.м. раствора на 1 куб.м. кладки)		
		Кладка перегородок из крупноформатного поризованного кирпича RAUF (t=120 мм)	1.8 куб.м.		
	ГОСТ 530-2012	КМ-пг 250x120x140-2.1НФ-150-0.8-100-ГОСТ 530-2012 Камень рядовой поризованнй Rauf 2.1NF	355 шт.		
	СП 82-101-98/ГОСТ 28013-98	Кладочный раствор М75	0,31 куб.м.; (0,17 куб.м. раствора на 1 куб.м. кладки)		
		Кладка опорных площадок из керамического рядового кирпича	0.377 куб.м.		
	ГОСТ 530-2012	Керамический кирпич рядовой: КР-р-по 250x120x65-1НФ-150-2,0-100	132 шт.		
	СП 82-101-98/ГОСТ 28013-98	Кладочный раствор М75	0.12 куб.м.		

Согласовано

Взам. инв. №

Подп. и дата

Инв. № подл.

Изм.	Кол. уч.	Лист	№ док.	Подп.	Дата

Стадия	Лист	Листов
Р	18	

Спецификация элементов на выполнение наружных, внутренних стен и перегородок

Формат А3

Схема раскладки керамических блоков по фасаду А–Д

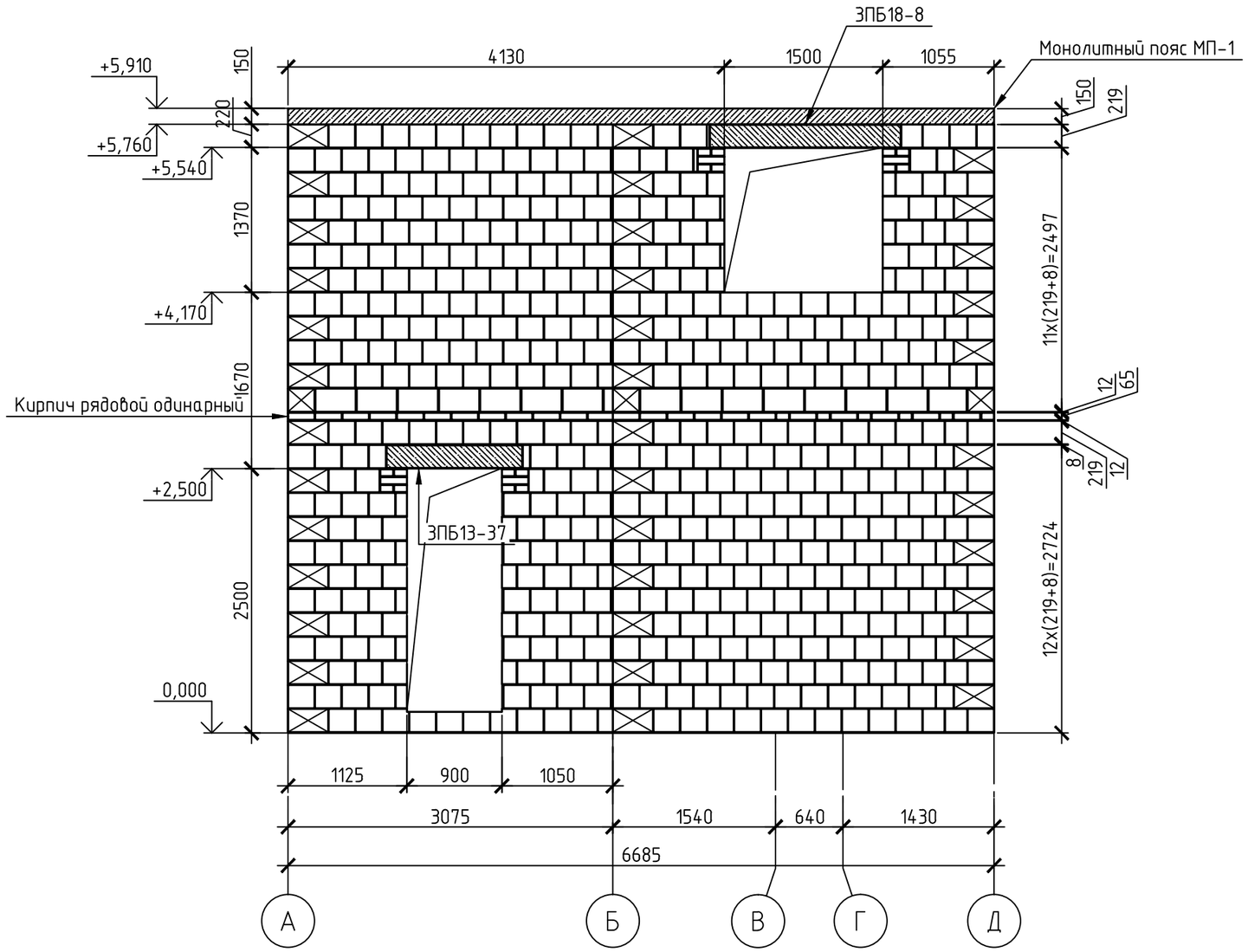

Согласовано

Взам. инв. №

Подп. и дата

Инв. № подл.

Изм.	Кол. уч.	Лист	№ док.	Подп.	Дата

Стадия	Лист	Листов
Р	19	

Схема раскладки керамических блоков по фасаду А–Д

Копировал

А3

Схема раскладки керамических блоков по фасаду 1-6

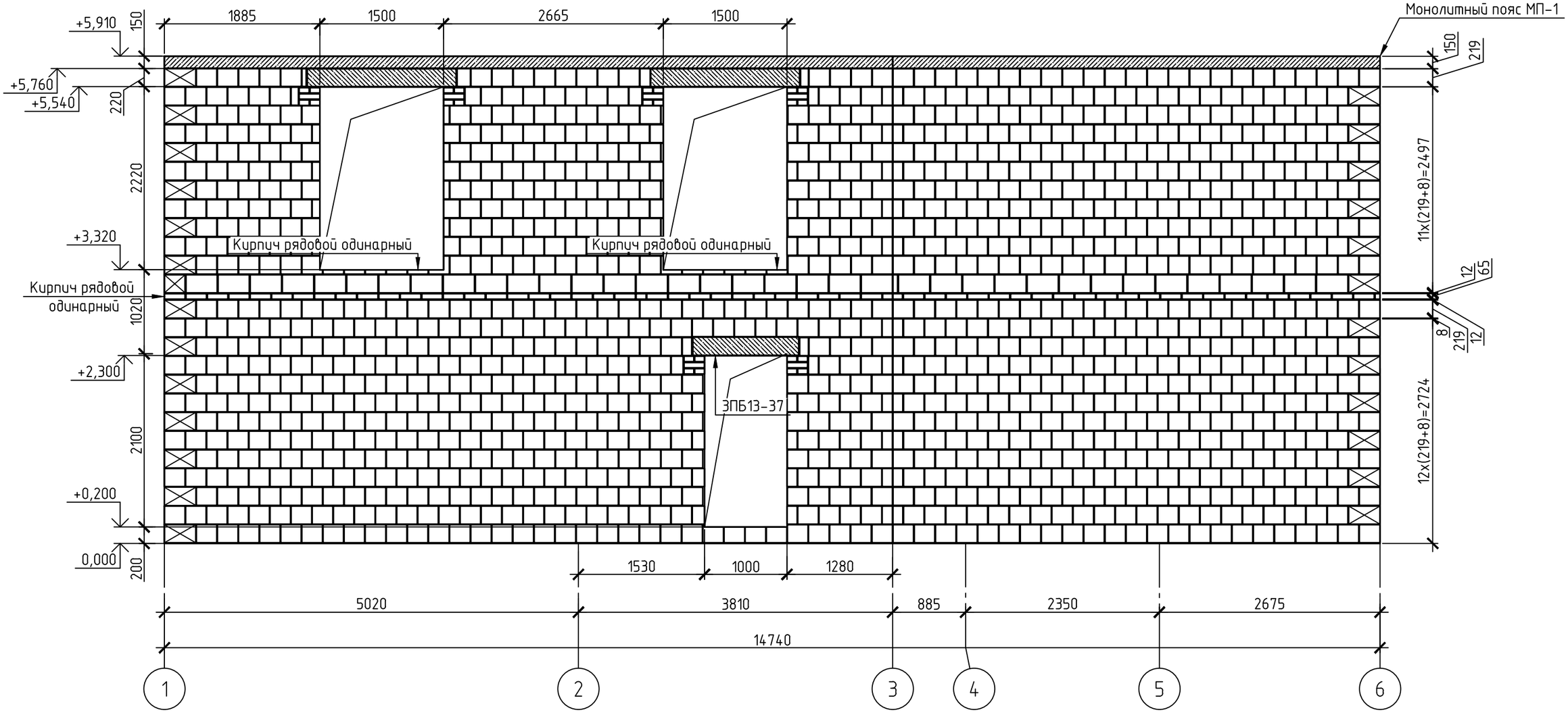

Согласовано

Взам. инв. №

Подп. и дата

Инв. № подл.

Изм.	Кол. уч.	Лист	№ док.	Подп.	Дата

Стадия	Лист	Листов
Р	20	

Схема раскладки керамических блоков по фасаду 1-6

Копировал

А3

Схема раскладки керамических блоков по фасаду Д–А

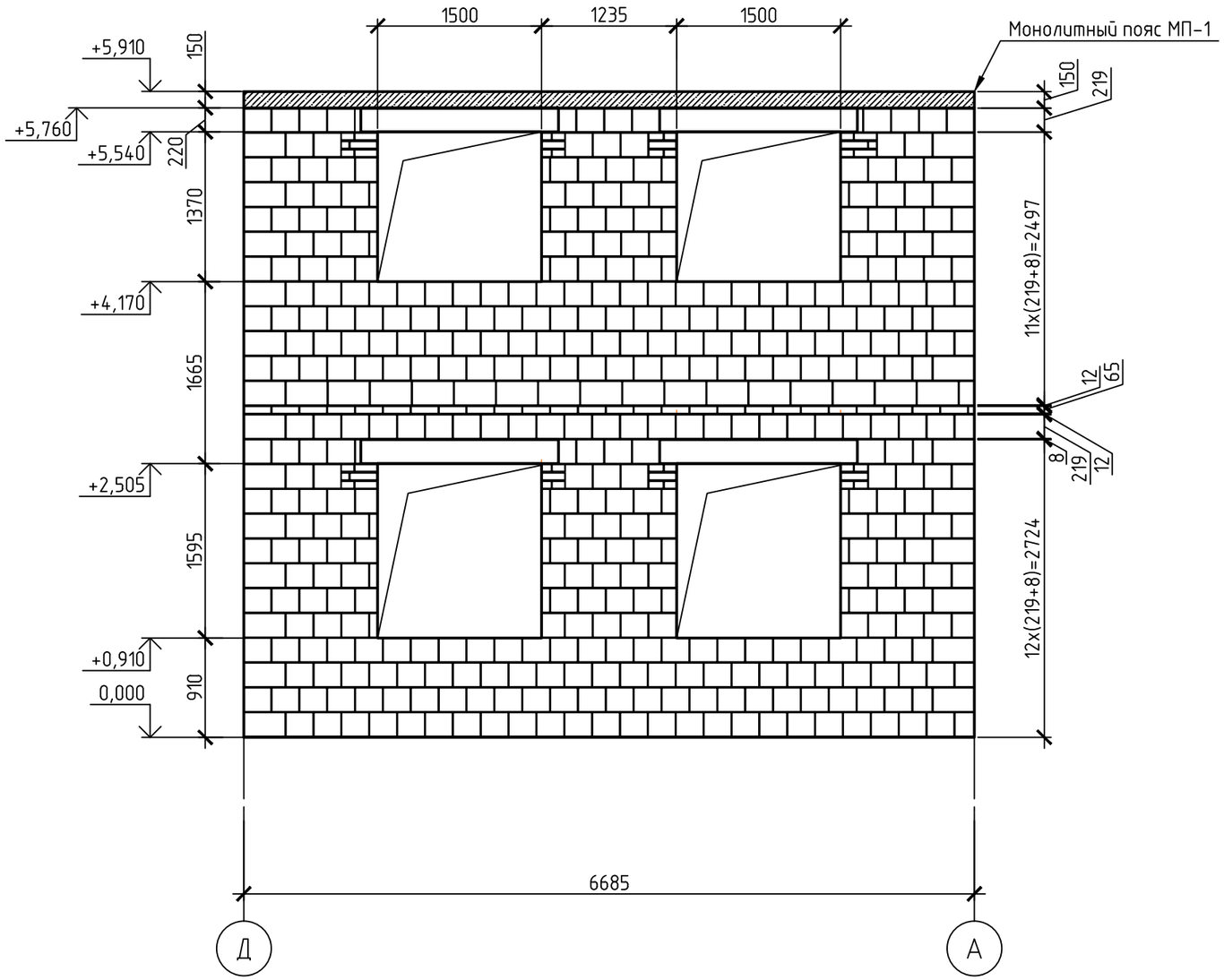

Согласовано

Взам. инв. №

Подп. и дата

Инв. № подл.

Изм.	Кол. уч.	Лист	№ док.	Подп.	Дата

Стадия	Лист	Листов
Р	21	

Схема раскладки керамических блоков по фасаду Д–А

Копировал

А3

Схема раскладки керамических блоков по фасаду 6-1

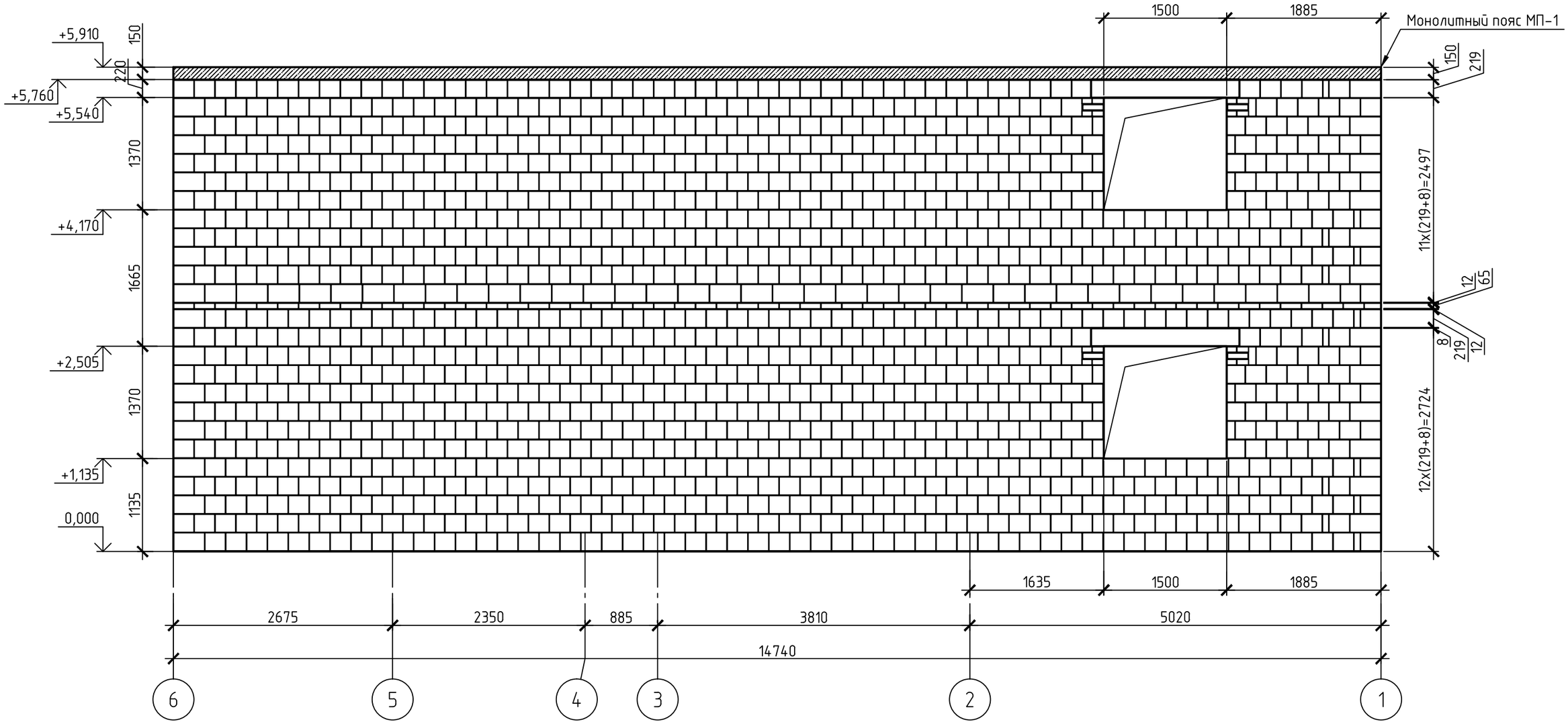

Согласовано

Взам. инв. №

Подп. и дата

Инв. № подл.

Изм.	Кол. уч.	Лист	№ док.	Подп.	Дата

Стадия	Лист	Листов
Р	22	

Схема раскладки керамических блоков по фасаду 6-1

Копировал

А3

Схема расположения перемычек первого этажа

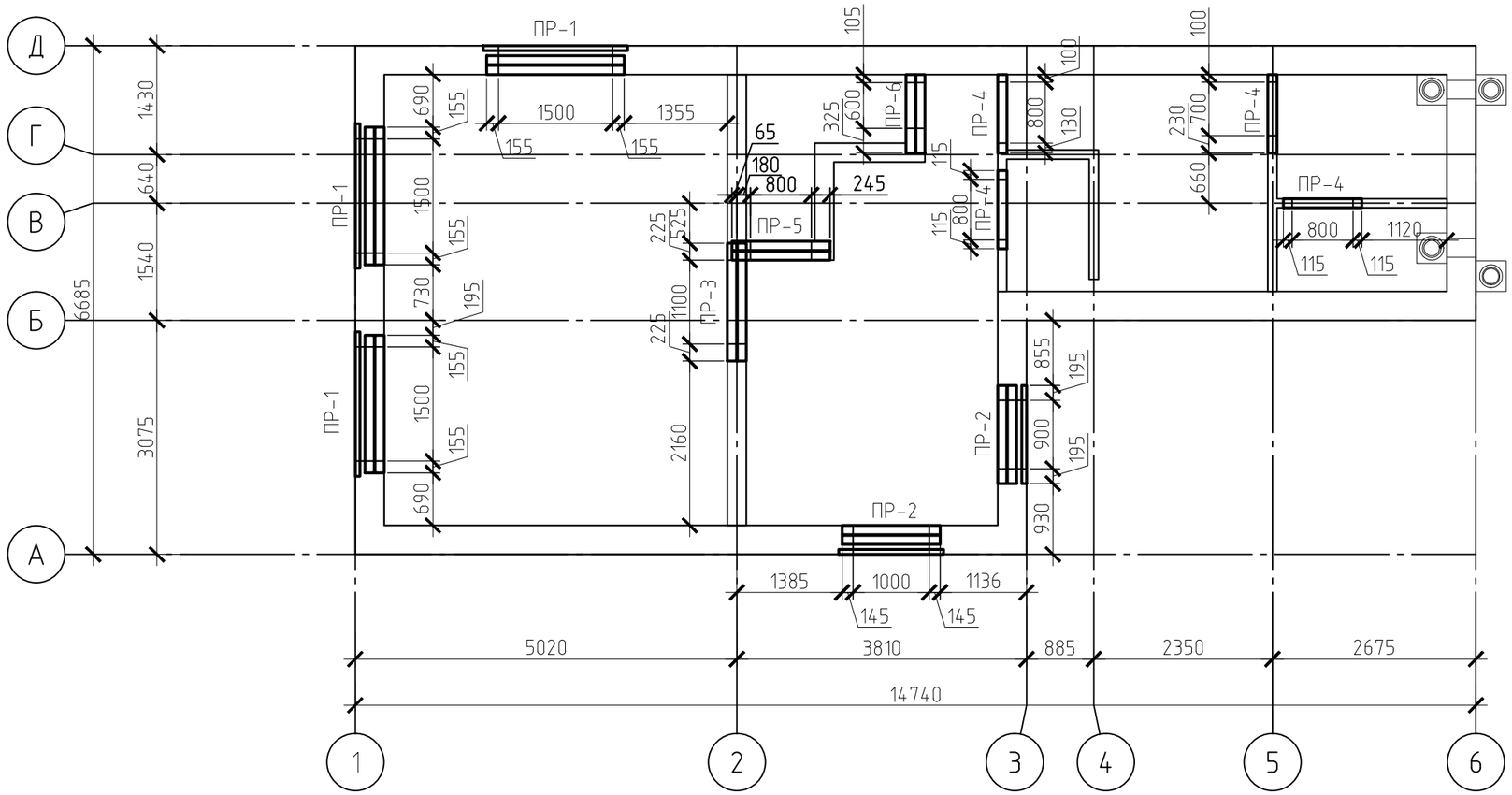

Схема организации опирания железобетонных перемычек

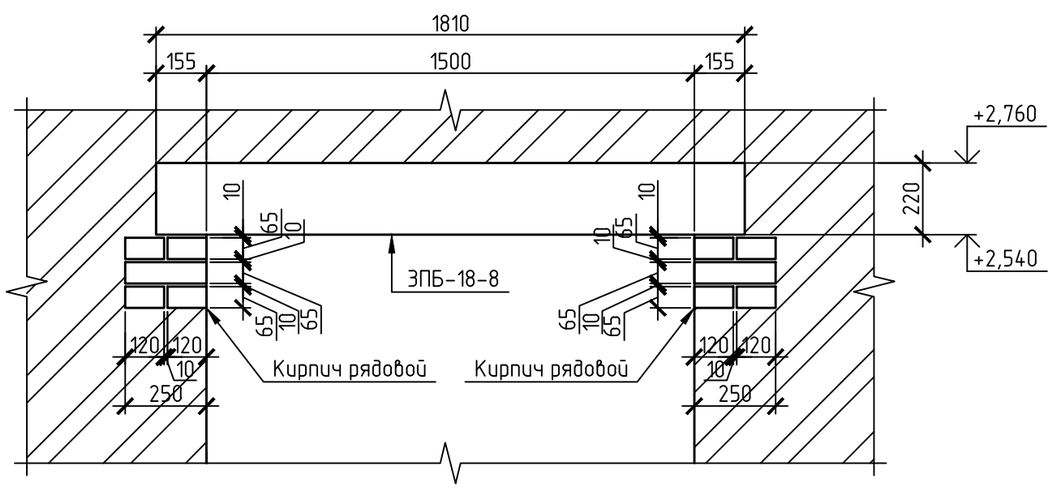

Изм.	Кол. уч.	Лист	№ док.	Подп.	Дата

Стадия	Лист	Листов
Р	23	

Схема расположения перемычек первого этажа

Согласовано

Взам. инв. №

Подп. и дата

Инв. № подл.

Копировал

А3

Ведомость перемычек

Марка	Схема сечения
ПР-1 (9 шт)	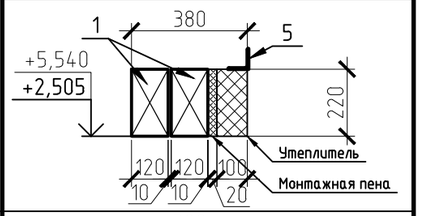
ПР-2 (2 шт)	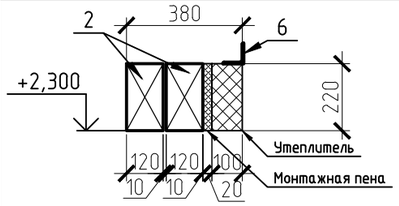
ПР-3 (1 шт)	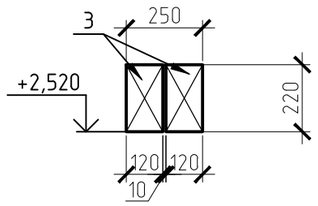
ПР-4 (6 шт)	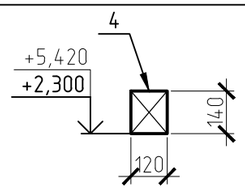
ПР-5 (2 шт)	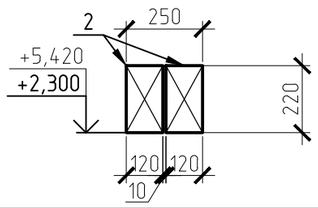
ПР-6 (1 шт)	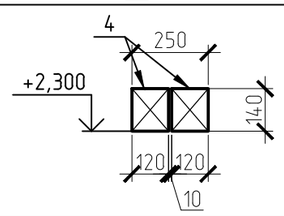

Схема расположения перемычек второго этажа

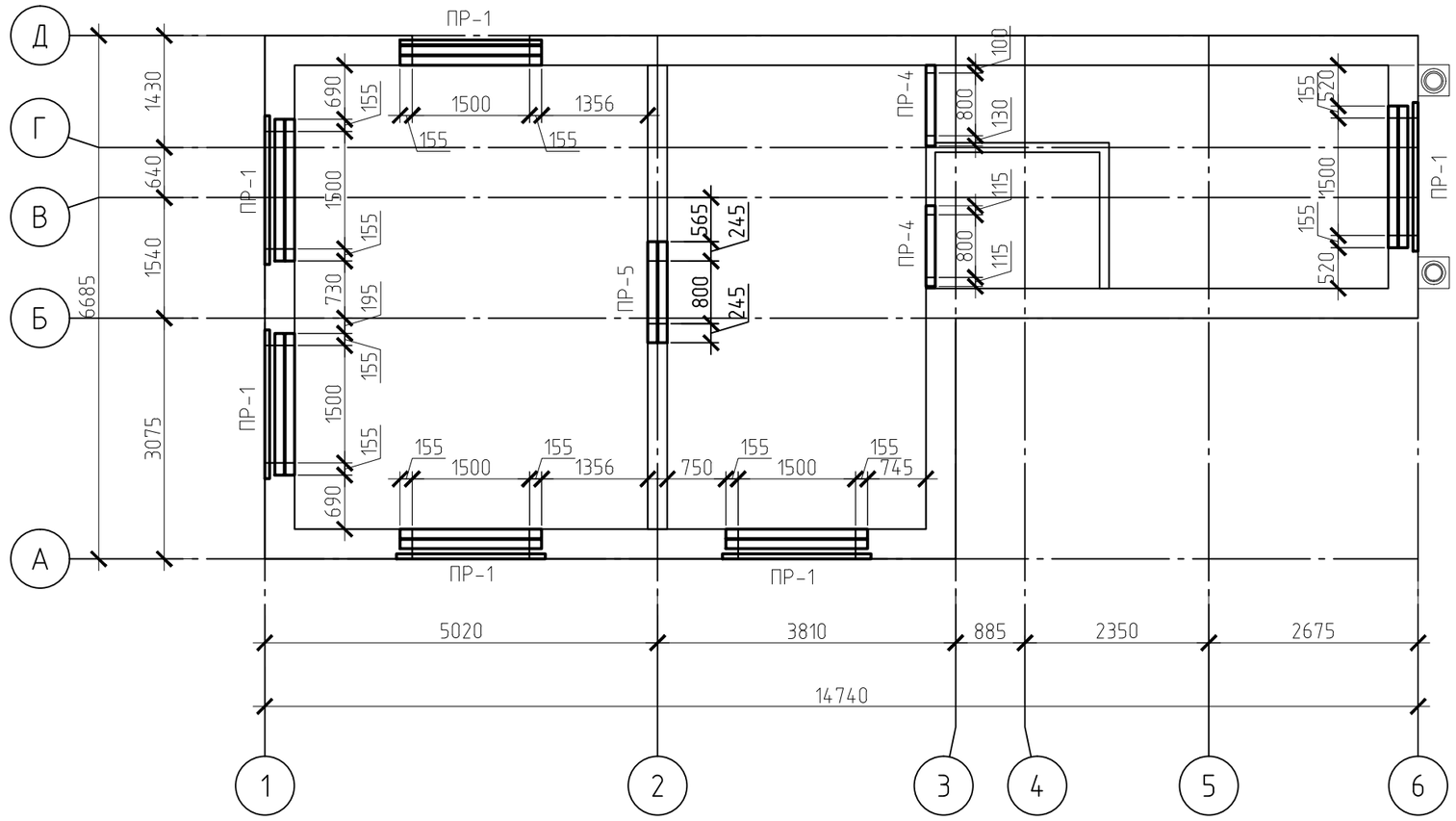

Спецификация перемычек

Поз.	Обозначение	Наименование	Кол.	Примечание
1	Серия 1.038.1-1 вып.1	3ПБ18-8	18	шт.
2	Серия 1.038.1-1 вып.1	3ПБ13-37	8	шт.
3	Серия 1.038.1-1 вып.1	3ПБ30-8	2	шт.
4	Серия 1.038.1-1 вып.1	2ПБ10-1	8	шт.
Элементы металлические				
5		L63 L=2200	9	шт.
6		L63 L=1700	2	шт.

Изм.	Кол.уч.	Лист	№ док.	Подп.	Дата

Стадия	Лист	Листов
Р	24	

Схема расположения перемычек второго этажа

Согласовано

Взам. инв. №

Подп. и дата

Инв. № подл.

Копировал

А3

Схема расположения плит перекрытия, низ на отм. +3,060

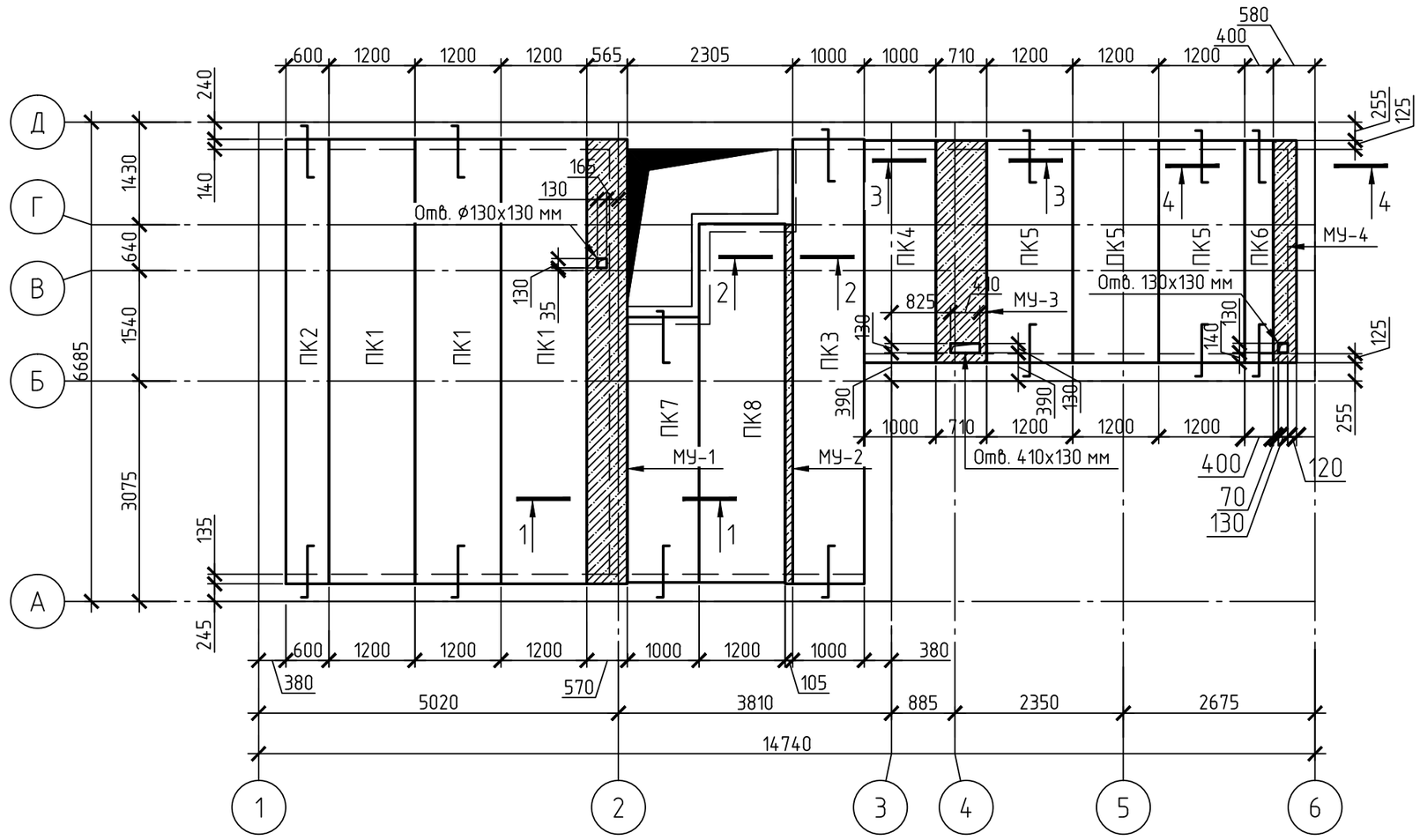

1. Монтажники и такелажники при производстве работ обязаны выполнять требования безопасности согласно СП 12-135-2003.
2. Монтаж плит покрытия выполнить в соответствии со СНиП 3.03.01 - 87 "Несущие и ограждающие конструкции".
3. Металлические детали анкеровки плит после устройства соединений оцинковать и защитить слоем цементного раствора марки 100.
4. Перед укладкой плит опорные поверхности очистить от мусора, уложить растворный слой толщиной 10-15 мм.
5. Монтаж плит начинать от стены с инвентарных подмостей.
6. Швы между плитами очистить от строительного мусора и после установки анкеров заполнить бетоном марки 150 на мелком гравии или щебне.
7. В проекте предусмотрены преднапряженные пустотные плиты перекрытия производителя Меликонполар толщиной 180 мм.

Спецификация элементов перекрытия, низ на отм. +3,060

Поз.	Обозначение	Наименование	Кол.	Масса ед., кг	Примечание
		Элементы железобетонные			
ПК1		1.8 ПБ62.12-8-К7	3	-	-
ПК2		1.8 ПБ62.06-8-К7	1	-	-
ПК3		1.8 ПБ62.10-8-К7	1	-	-
ПК4		1.8 ПБ 31.10-8-К7	1	-	-
ПК5		1.8 ПБ 31.12-8-К7	3	-	-
ПК6		1.8 ПБ 31.04-8-К7	1	-	-
ПК7		1.8 ПБ 37.10-8-К7	1	-	-
ПК8		1.8 ПБ 50.12-8-К7	1	-	-
		Элементы металлические			
1	ГОСТ 5781-82*	Анкер ⌀10А L=870	14		

Ведомость деталей

Поз.	Эскиз
А1	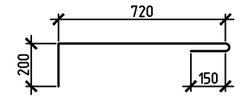

Изм.	Кол.уч.	Лист	№ док.	Подп.	Дата

Стадия	Лист	Листов
Р	25	

Схема расположения плит перекрытия, низ на отм. +3,060

Согласовано

Взам. инв. №

Подп. и дата

Инв. № подл.

Копировал

А3

1–1
(Монолитный участок МУ-1)

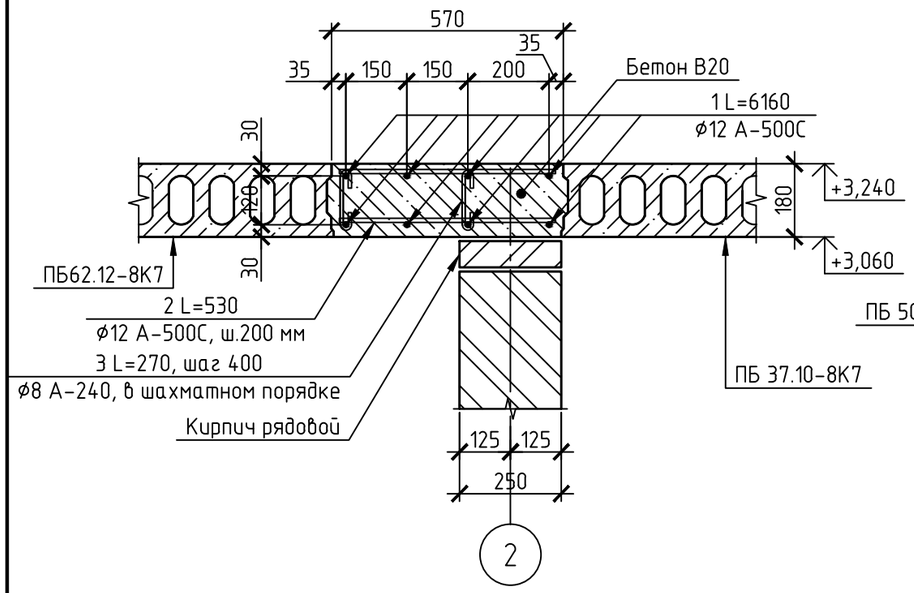

2–2
(Монолитный участок МУ-2)

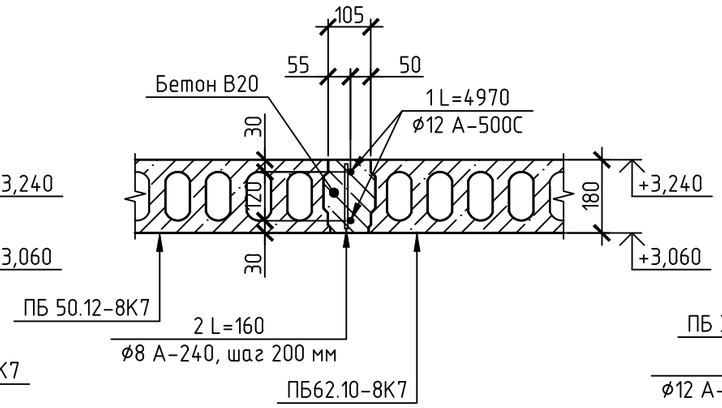

3–3
(Монолитный участок МУ-3)

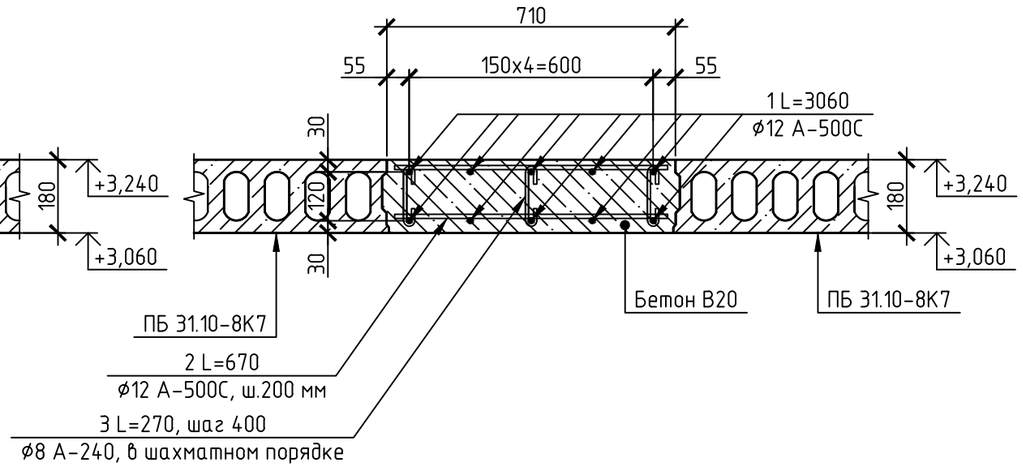

4–4
(Монолитный участок МУ-4)

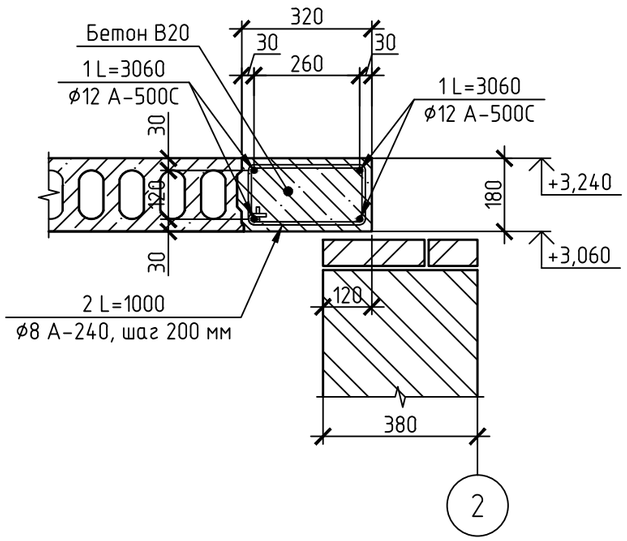

Спецификация элементов монолитного участка МУ-1

Поз.	Обозначение	Наименование	Кол.	Масса ед.	Масса всего
1	ГОСТ Р 52544-2006	ø12 А-500С L= 6160	8	5.47	43.76
2	ГОСТ Р 52544-2006	ø12 А-500С L= 530	62	0.47	29.18
3	ГОСТ Р 52544-2006	ø8 А-240 L= 270	32	0.11	3.41
		Всего металла			76.35
		Материалы			
		Бетон В20	0.62	$м^3$	

Спецификация элементов монолитного участка МУ-2

Поз.	Обозначение	Наименование	Кол.	Масса ед.	Масса всего
1	ГОСТ Р 52544-2006	ø12 А-500С L= 4970	2	4.41	8.83
2	ГОСТ Р 52544-2006	ø8 А-240 L= 160	50	0.06	3.16
		Всего металла			11.99
		Материалы			
		Бетон В20	0.1	$м^3$	

Спецификация элементов монолитного участка МУ-3

Поз.	Обозначение	Наименование	Кол.	Масса ед.	Масса всего
1	ГОСТ Р 52544-2006	ø12 А-500С L= 3060	10	2.72	27.17
2	ГОСТ Р 52544-2006	ø12 А-500С L= 670	32	0.59	19.04
3	ГОСТ Р 52544-2006	ø8 А-240 L= 270	23	0.11	2.45
		Всего металла			48.66
		Материалы			
		Бетон В20	0.41	$м^3$	

Спецификация элементов монолитного участка МУ-4

Поз.	Обозначение	Наименование	Кол.	Масса ед.	Масса всего
1	ГОСТ Р 52544-2006	ø12 А-500С L= 3060	4	2.72	10.87
2	ГОСТ Р 52544-2006	ø8 А-240 L= 1000	16	0.40	6.32
		Всего металла			17.19
		Материалы			
		Бетон В20	0.19	$м^3$	

Согласовано

Взам. инв. №

Подп. и дата

Инв. № подл.

Изм.	Кол. уч.	Лист	№ док.	Подп.	Дата

Стадия	Лист	Листов
Р	26	

Разрезы 1-1, 2-2, 3-3, 4-4

Копировал

А3

Схема устройства монолитного пояса МП-1, низ на отм. +5,760

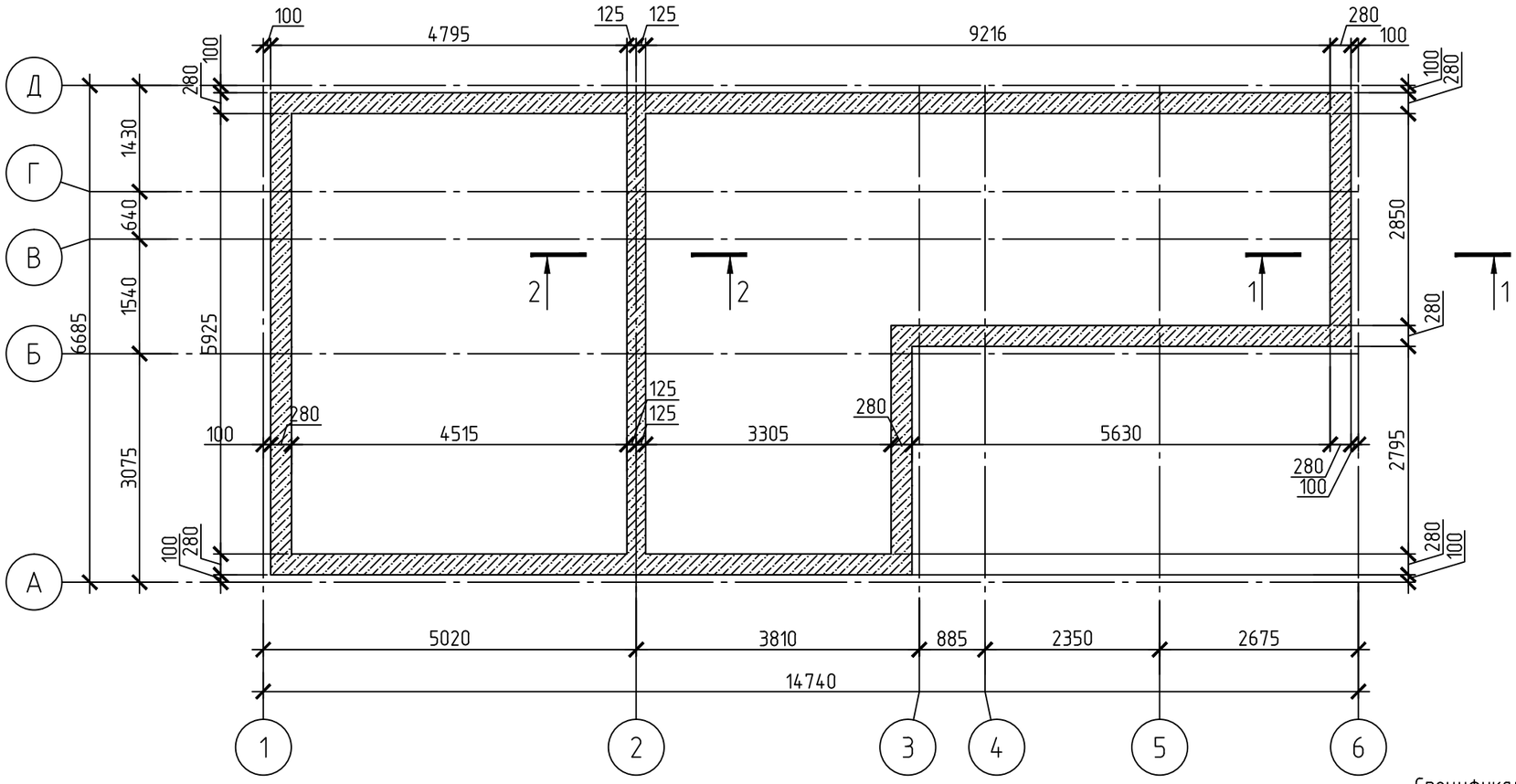

Схема армирования монолитного пояса МП-1 сечением 250(b)x200 (h) (2-2)

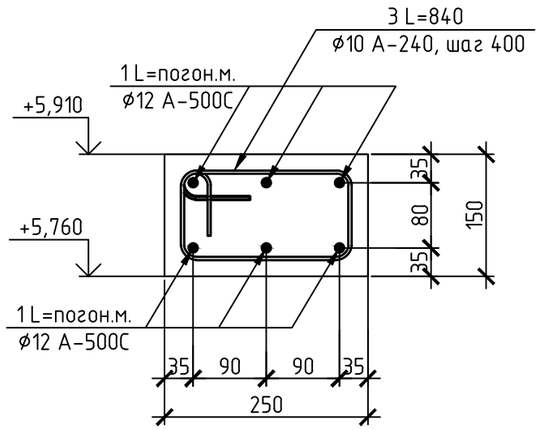

Схема армирования монолитного пояса МП-1 сечением 380 (b)x200 (h) (1-1)

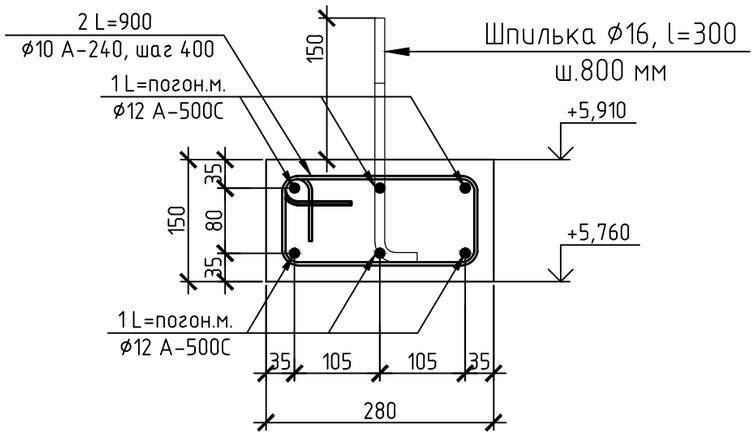

Спецификация элементов монолитного пояса МП-1

Поз.	Обозначение	Наименование	Кол.	Масса ед., кг	Масса всего., кг
		Сборочные единицы			
1	ГОСТ 5781-82	ø12 А-500С L= 1 пог.м.	300.8	0.89	267.71
2	ГОСТ 5781-82	ø10 А-240 L= 900	98	0.56	54.42
3	ГОСТ 5781-82	ø10 А-240 L= 840	15	0.52	435.36
		Всего металла			757.49
		Детали крепления			
		Шпилька ø16, l=250	56 шт.	шт.	
		Материалы			
		Бетон В20 F50 W2	1.95	куб.м	
		Утеплитель	1.06	куб.м	

Изм.	Кол. уч.	Лист	№ док.	Подп.	Дата

Стадия	Лист	Листов
Р	27	

Спецификация элементов монолитного пояса МП-1

Согласовано

Взам. инв. №

Подп. и дата

Инв. № подл.

Копировал

А3

Схема организации чердачного перекрытия, низ на отметке +5,910

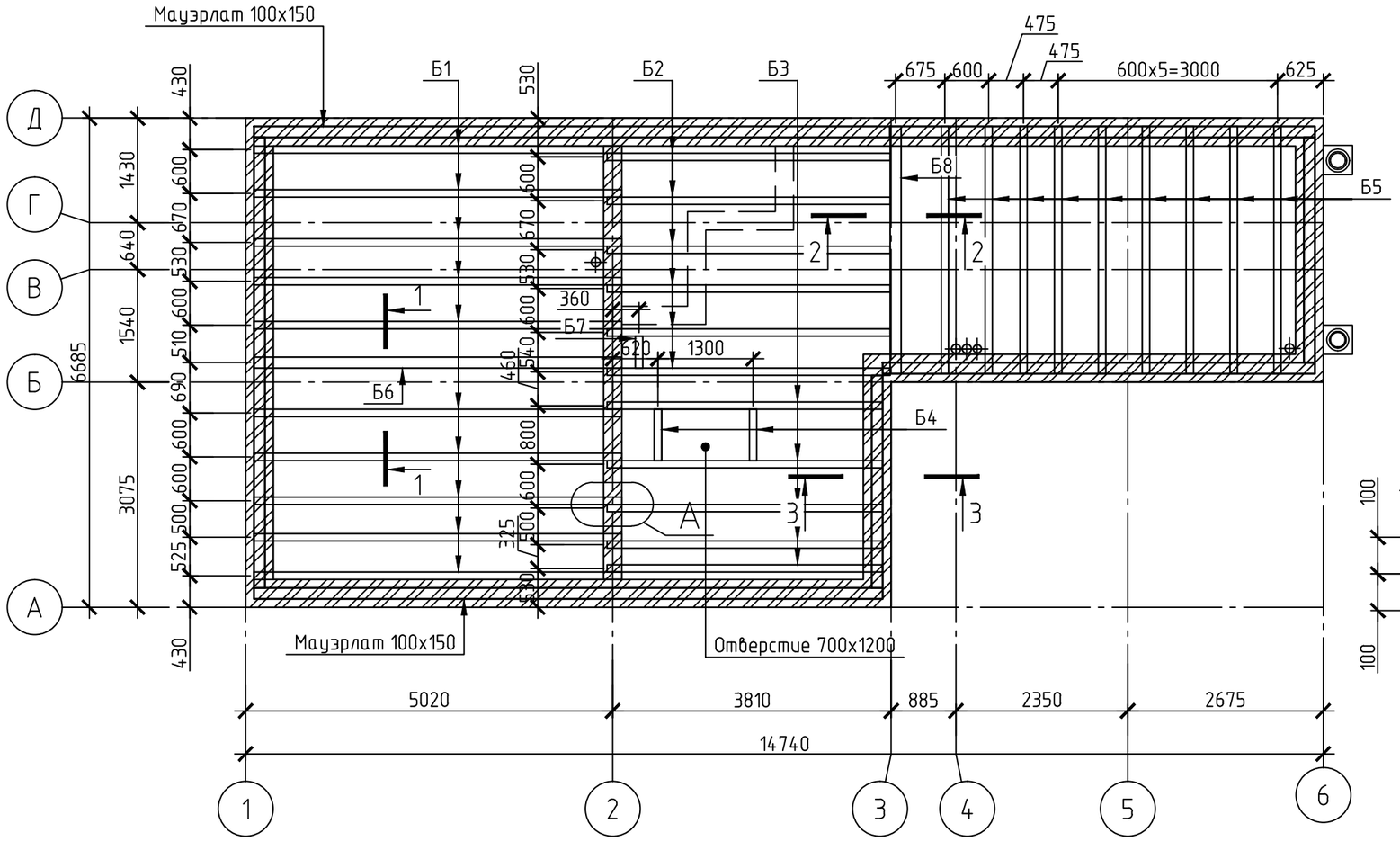

3–3

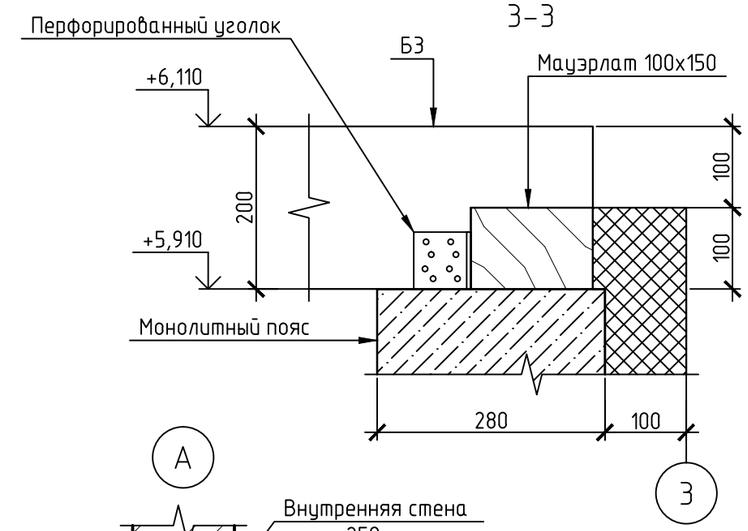

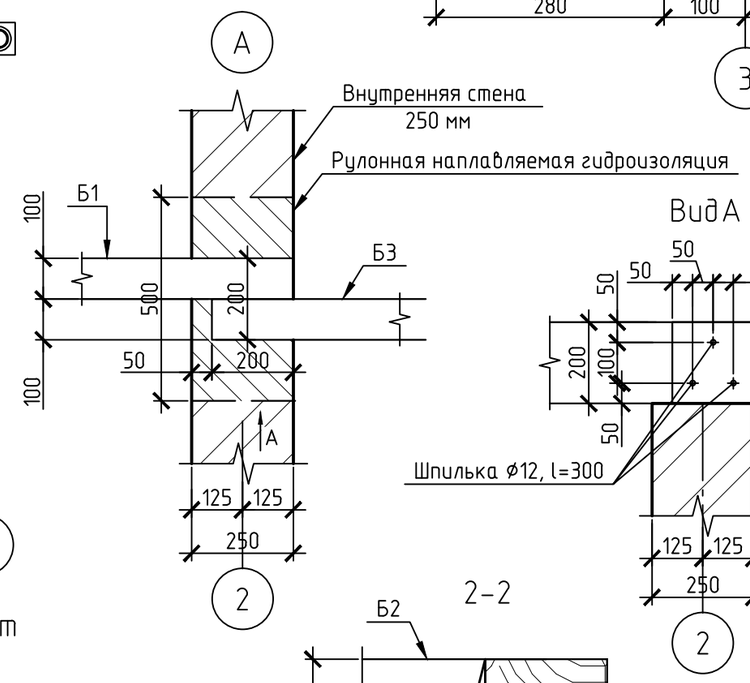

1–1

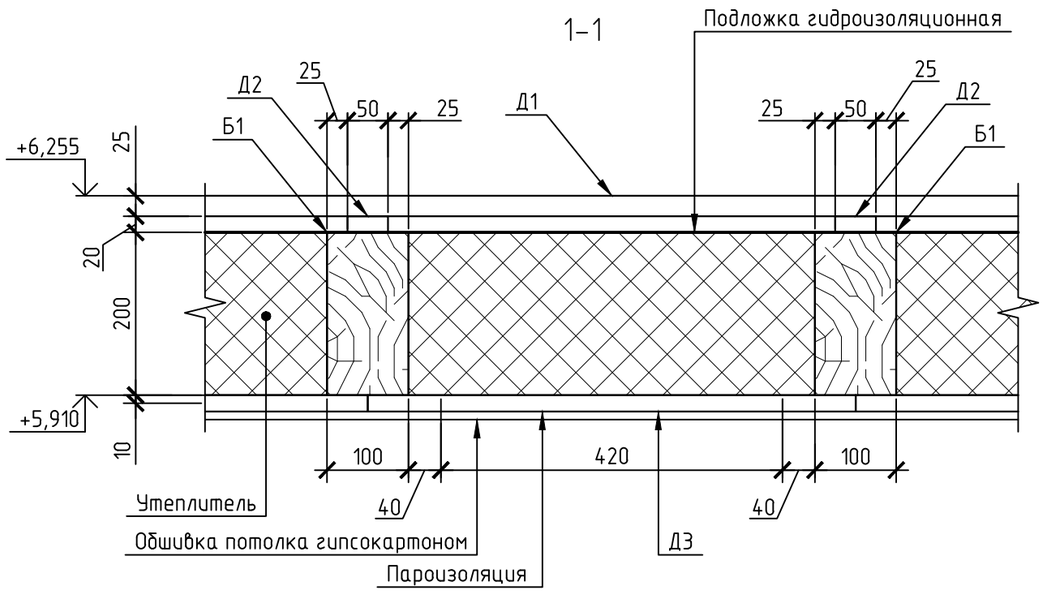

Опорный элемент

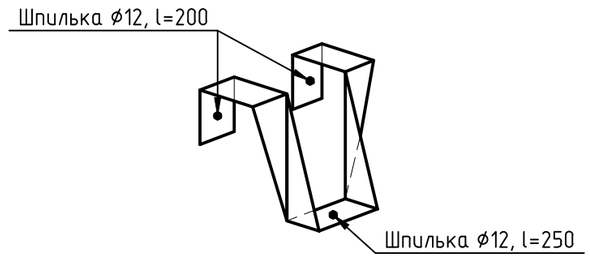

2–2

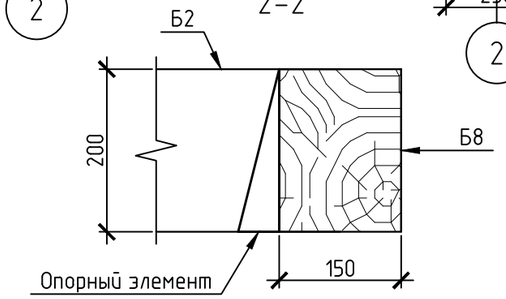

Изм.	Кол.уч.	Лист	№ док.	Подп.	Дата

Стадия	Лист	Листов
Р	28	

Схема организации чердачного перекрытия, низ на отметке +5,910

Согласовано

Взам. инв. №

Подп. и дата

Инв. № подл.

Формат А3

Спецификация деревянных элементов чердачного перекрытия

Марка	Длина мм	Кол.	Древесина				Примеч.
			Поперечное сечение hxb (мм)	Объём куб м			
				одной поз.	сум. поз.	общий	
Б1	5030	10	100×200	0.10	1.01	5.71	
Б2	3870	6	100×200	0.08	0.46		
Б3	3770	5	100×200	0.08	0.38		
Б4	700	2	100×200	0.01	0.03		
Б5	3380	9	100×200	0.07	0.61		
Б6	5030	1	150x200	0.15	0.15		
Б7	440	1	100×200	0.01	0.01		
Б8	3380	1	150x200	0.10	0.10		
Д1	1 п.м.	316	25x200	0.01	1.58		
Д2	1 п.м.	131.76	20x40	0.001	0.11		
Д3	1 п.м.	640	20x100	0.002	1.28		

Спецификация элементов чердачного перекрытия

Поз.	Обозначение	Наименование	Кол.	Масса ед.	Масса всего
1		Утеплитель	10	куб.м.	
2		Подложка гидроизоляционная	64	кв.м.	
3		Пароизоляция	103	кв.м.	
4		Перфорированный соединительный уголок KU 35x50x50	74	шт.	
5		Обшивка потолка гипсокартоном	64	кв.м.	
6		Шпилька М12 L=300	33	шт.	
7		Шпилька М12 L=250	6	шт.	
8		Шпилька М12 L=200	12	шт.	
9		Опорный элемент	6	шт.	

1. Материалы деревянных конструкций – сосна или ель с влажностью не более 25%. Качество древесины должно соответствовать ГОСТ 8486-86.
2. Все деревянные элементы подлежат антисептированию и окраске влагостойким антипиреном в соответствии с требованиями СНиП II-25-80
3. Все деревянные конструкции, соприкасающиеся с металлом, бетоном либо кирпичом, обернуть рубероидом в два слоя, оставив торец свободным;
4.Перед устройством чердачного перекрытия все размеры уточнить по месту.

Согласовано

Взам. инв. №

Подп. и дата

Инв. № подл.

Изм.	Кол. уч.	Лист	№ док.	Подп.	Дата

Стадия	Лист	Листов
Р	29	

Спецификация элементов чердачного перекрытия

Формат А4

Схема устройства стропильной системы первого этажа в осях 1-6, И-М

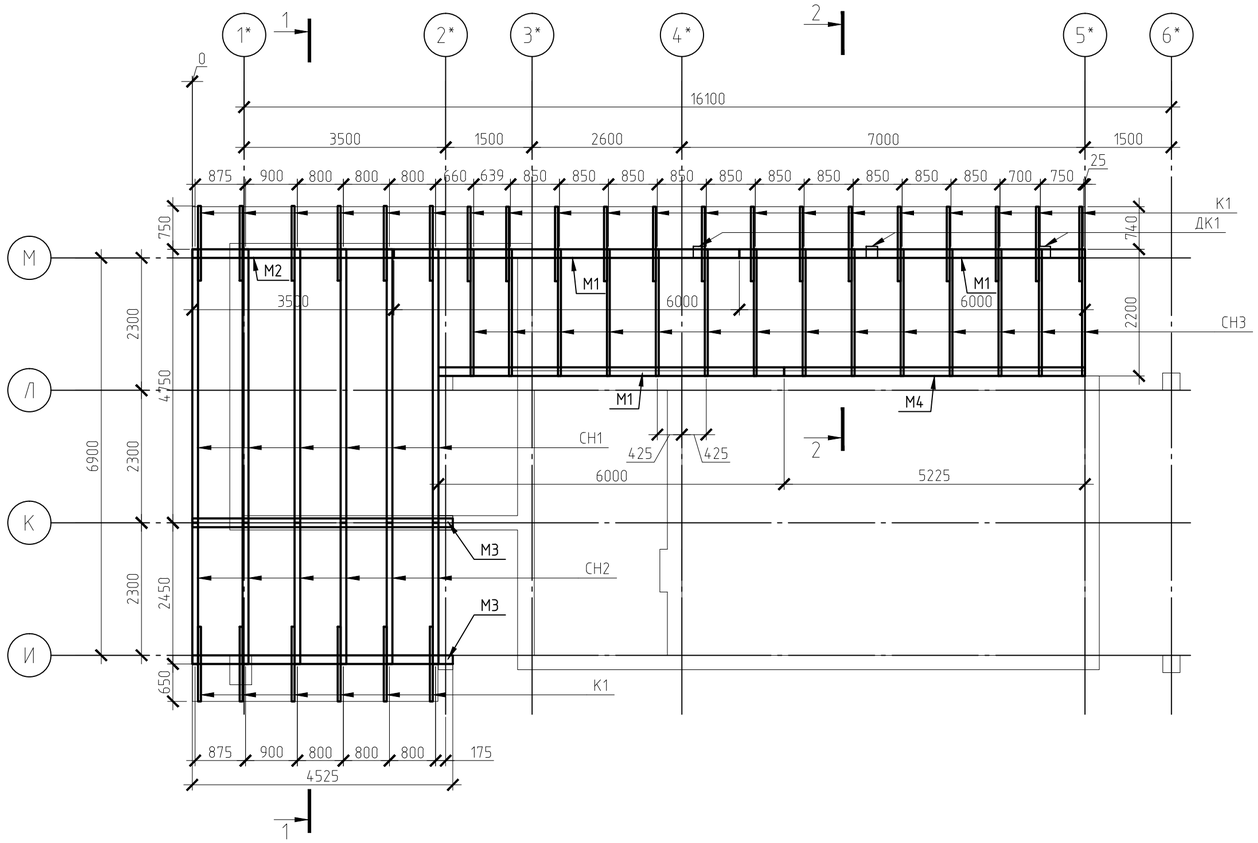

Спецификация элементов стропильной системы

Марка	Длина мм	Кол.	Древесина				Примеч.
Марка	Длина мм	Кол.	Поперечное сечение (мм)	Объём куб м			Примеч.
				одной поз.	сум. поз.	общий	
СН1	4920	6	100 x 200	0.10	0.59	2.35	косой рез
СН2	2540	6	100 x 200	0.05	0.30		косой рез
СН3	2280	14	50 x 200	0.02	0.32		косой рез
М1	6000	3	150 x 150	0.14	0.41		
М2	3500	1	150 x 150	0.08	0.08		
М3	4525	2	150 x 150	0.10	0.20		
К1	1405	26	50 x 100	0.01	0.18		косой рез
ДК1	2250	3	200 x 200	0.09	0.27		

1. Перед устройством кровли все размеры уточнить по месту.
2. Деревянные элементы стропил выполнять из пиломатериалов хвойных пород по ГОСТ 8486-86*, с размерами по ГОСТ 24454-80*Е. Древесина должна быть влажностью не более 25%, кроме того заготовки пиломатериалов должны отвечать следующим требованиям: ширина годичных слоев древесины должна быть не более 5мм, а содержание в них поздней древесины не менее 20%; в пиломатериалах стропильных и диагональных ног, кобылок, стоек и прогонов не допускается сердцевина.
3. Гвозди принимать по ГОСТ 4028-81, расстояние между осями гвоздей по проекту в соответствии со СНиП 11-25-80.
4. Деревянные элементы стропил должны быть обработаны антисептиком и поверхностной пропиткой антипиренами (например, препаратами по ГОСТ 23787.6-93 при концентрации раствора не менее 20%). Составы защитных покрытий см. ГОСТ 200022.2-80*. Опрыскивание следует производить два раза с интервалом между первой и второй обработкой не менее 3-х часов при температуре воздуха 18-20°С.
5. Монтаж деревянных конструкций осуществлять в соответствии с требованиями СНиП 7.03.01-87 "Несущие и ограждающие конструкции".
6. Вдоль сформированной кромки кровли монтируют систему организованного водостока и расчетным числом водосточных труб.
7. Общая площадь кровли равна 563 $м^2$
8. Общий объем обрезной доски 25х100 для устройства обрешетки равен 1853 пог.м.
9. Общий объем бруса 50х50 для устройства контробрешетки равен 546 пог.м.
10. Общая площадь ОСП-3 для устройства деревянного настила равна 563 $м^2$ пог.м
11. Общий объем плиты из каменной ваты ROCKWOOL ЛАЙТ БАТТС равен 53 $м^3$.
12. Предусмотреть закладные детали - анкерные болты М10 в монолитном поясе с шагом 400мм для крепление мауэрлата к монолитному поясу.

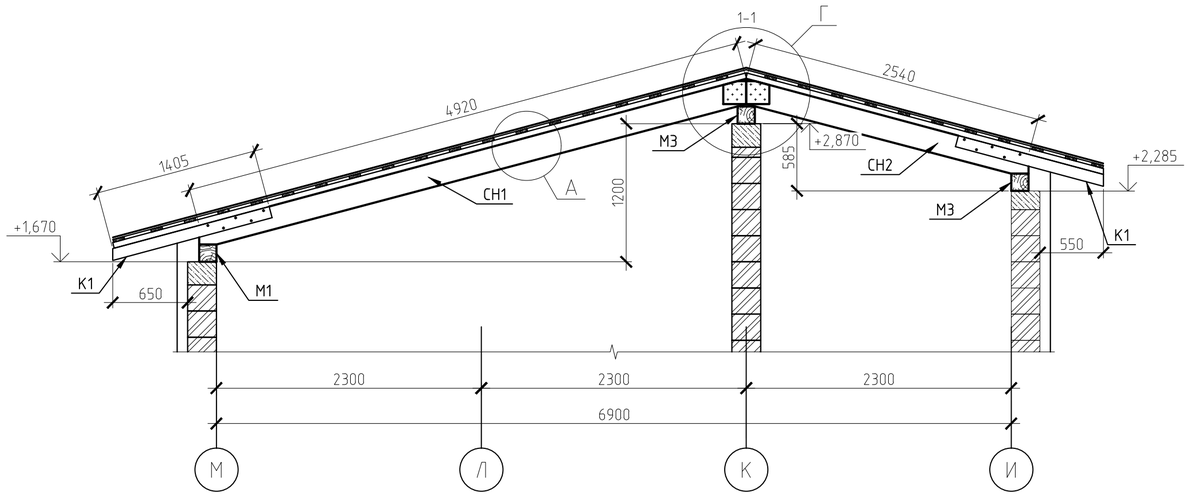

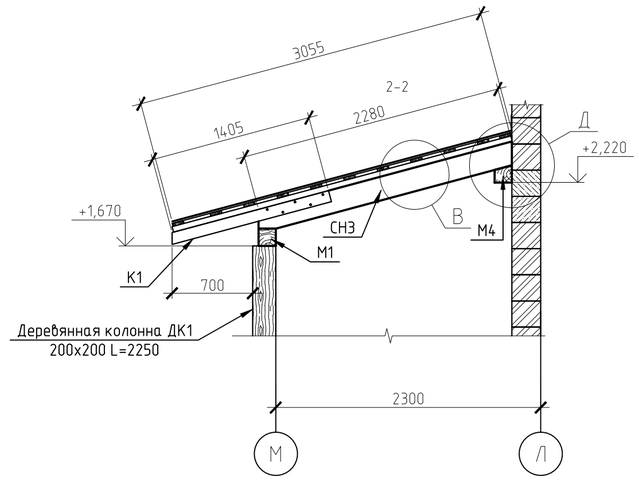

Изм.	Кол.уч.	Лист	№ док.	Подп.	Дата

Стадия	Лист	Листов
Р	30	

Схема устройства стропильной системы первого этажа в осях 1-6, И-М

Согласовано

Взам. инв. №

Подп. и дата

Инв. № подл.

Копировал

А2

Схема устройства стропильной системы второго этажа в осях 1-6, И-М

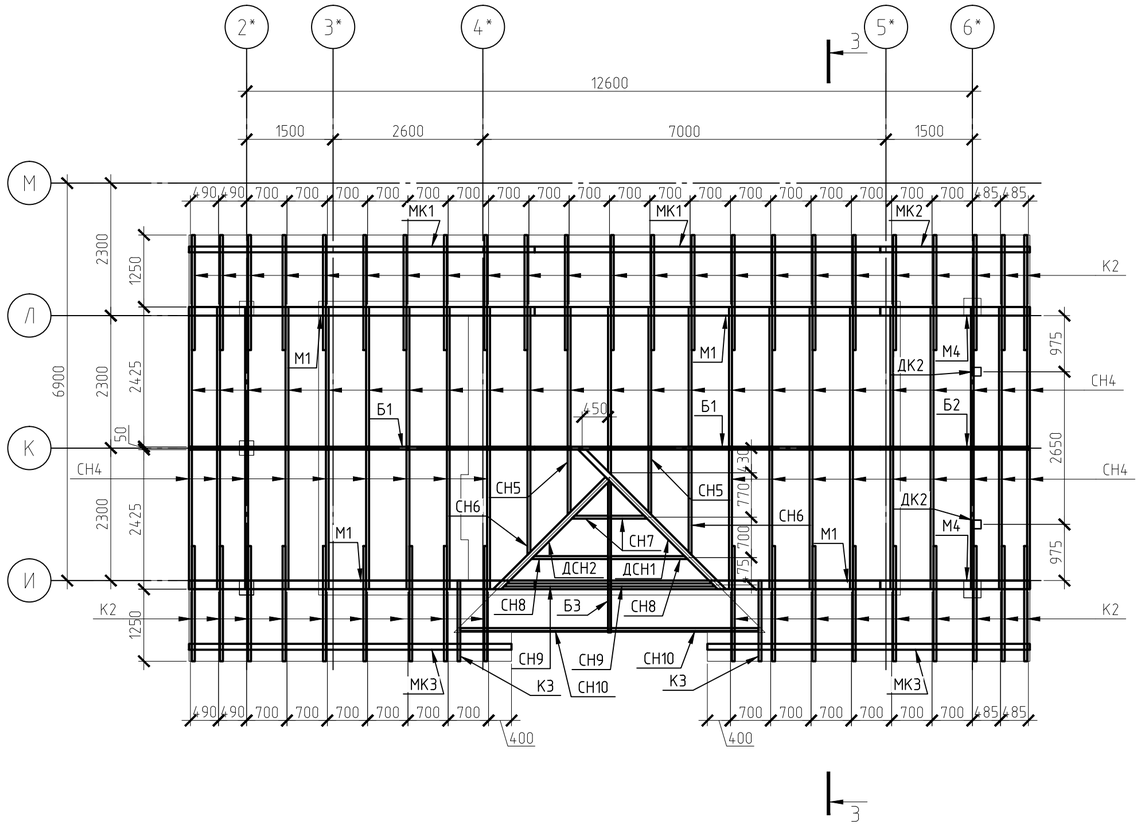

Спецификация элементов стропильной системы

Марка	Длина мм	Кол.	Древесина				Примеч.
Марка	Длина мм	Кол.	Поперечное сечение (мм)	Объём куб м			Примеч.
				одной поз.	сум. поз.	общий	
ДСН1	3790	1	100 x 200	0.08	0.08	5.2	косой рез
ДСН2	3041	1	100 x 200	0.06	0.06		косой рез
СН4	2675	41	50 x 200	0.03	1.10		косой рез
СН5	1200	2	50 x 200	0.01	0.02		косой рез
СН6	2020	2	50 x 200	0.02	0.04		косой рез
СН7	700	2	50 x 200	0.01	0.01		косой рез
СН8	1470	2	50 x 200	0.01	0.03		косой рез
СН9	1990	2	50 x 200	0.02	0.04		косой рез
СН10	2830	2	50 x 200	0.03	0.06		косой рез
М1	6000	4	150 x 150	0.14	0.54		
М4	2600	2	150 x 150	0.06	0.12		
МК1	6000	2	100 x 100	0.06	0.12		
МК2	2600	1	100 x 100	0.03	0.03		
МК3	5600	2	100 x 100	0.06	0.11		
К2	1980	41	50 x 100	0.01	0.41		косой рез
Б1	6000	2	50 x 200	0.06	0.12		
Б2	2600	1	50 x 200	0.03	0.03		
Б3	2630	1	50 x 200	0.03	0.03		
КС1	3330	24	100 x 200	0.07	1.60		косой рез
ЗТ1	3175	18	50 x 200	0.03	0.57		косой рез
ДК2	2150	2	150 x 150	0.05	0.10		

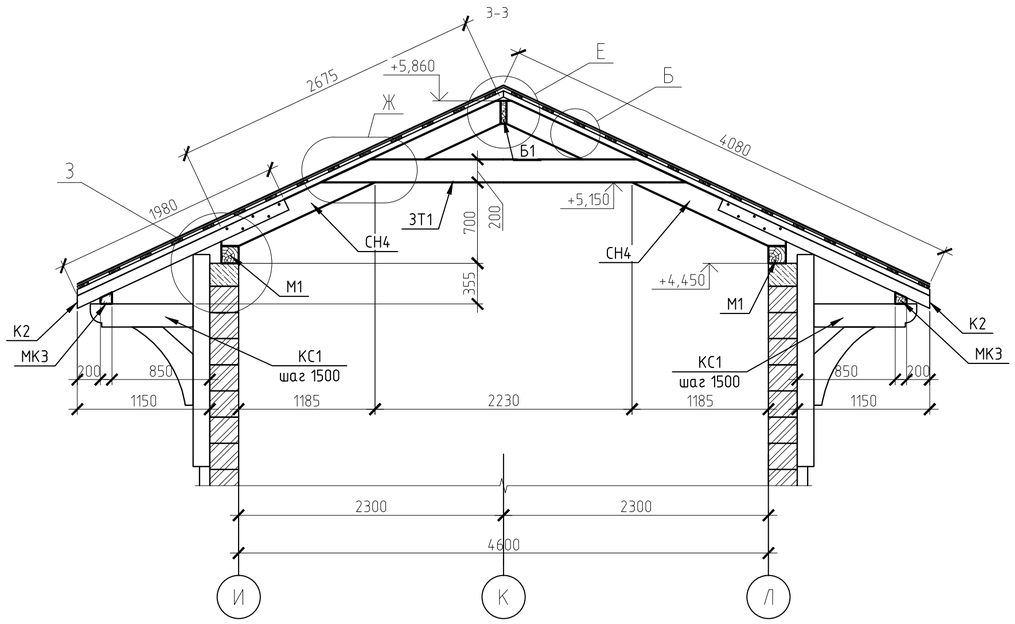

Изм.	Кол.уч.	Лист	№ док.	Подп.	Дата

Стадия	Лист	Листов
Р	31	

Схема устройства стропильной системы второго этажа в осях 1-6, И-М

Согласовано

Взам. инв. №

Подп. и дата

Инв. № подл.

Копировал

А2

Схема устройства стропильной системы козырька в осях И-Ж

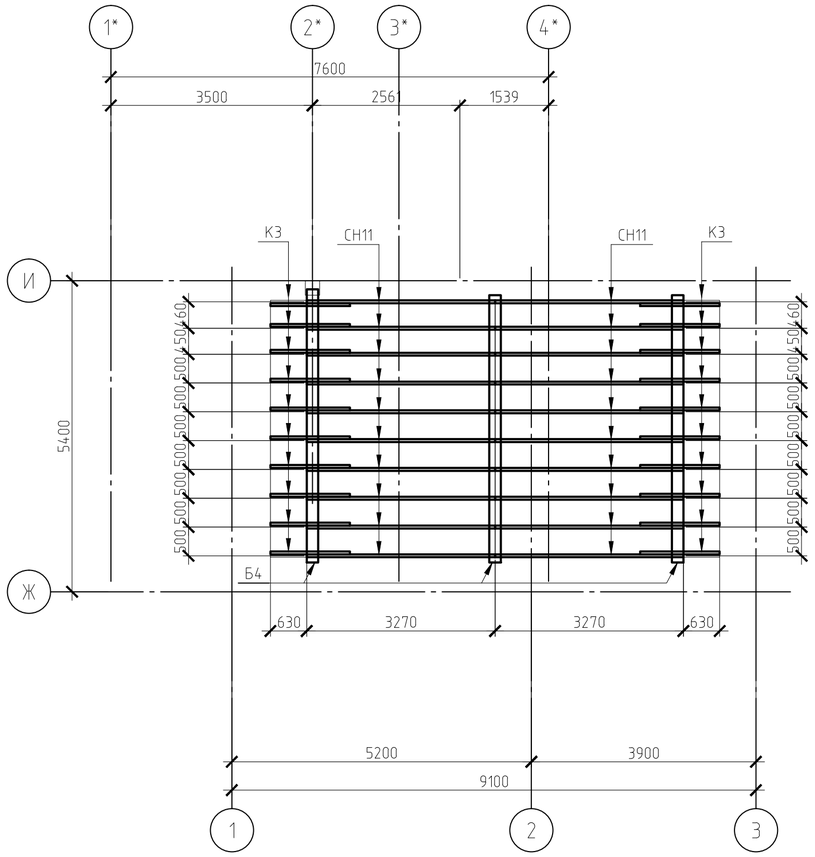

Спецификация элементов стропильной системы

Марка	Длина мм	Кол.	Древесина				Примеч.
Марка	Длина мм	Кол.	Поперечное сечение (мм)	Объём куб м			Примеч.
				одной поз.	сум. поз.	общий	
СН11	3480	20	50 x 200	0.03	0.70	1.74	косой рез
К3	1285	20	50 x 100	0.01	0.13		косой рез
Б4	4640	3	200 x 200	0.19	0.56		
ЗТ2	3570	10	50 x 200	0.04	0.36		косой рез

3-3

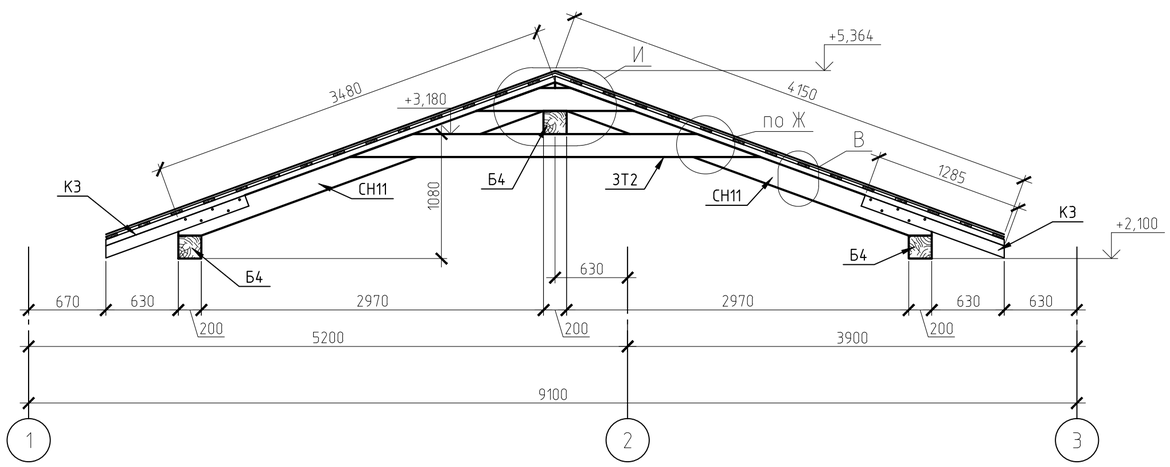

Согласовано

Взам. инв. №

Подп. и дата

Инв. № подл.

Изм.	Кол. уч.	Лист	№ док.	Подп.	Дата

Стадия	Лист	Листов
Р	32	

Схема устройства стропильной системы козырька в осях И-Ж

Копировал

А2

Схема устройства стропильной системы в осях А-Ж, 1-5

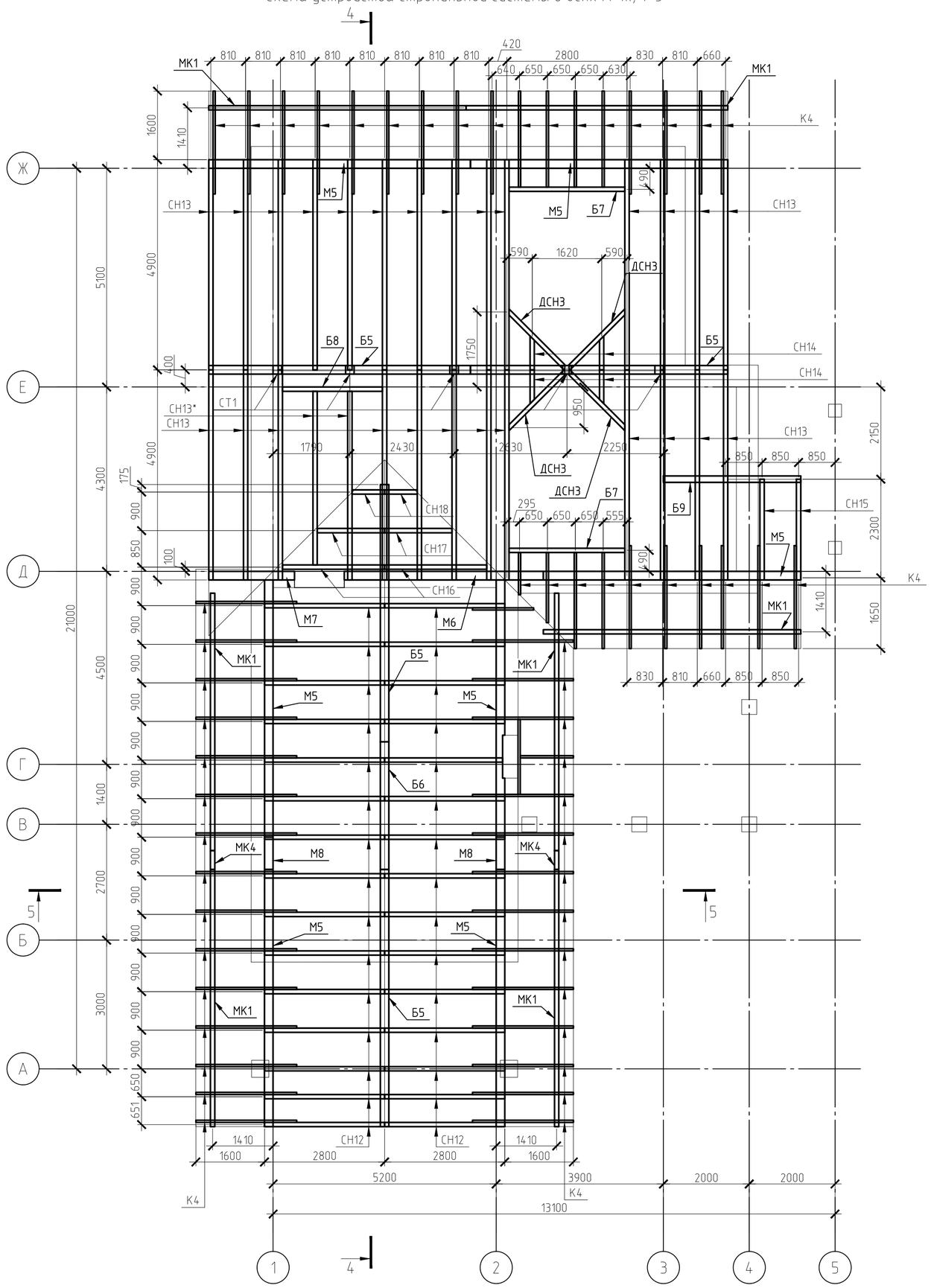

Спецификация элементов стропильной системы

Марка	Длина мм	Кол.	Древесина				Примеч.
Марка	Длина мм	Кол.	Поперечное сечение (мм)	Объём куб м			Примеч.
				одной поз.	сум. поз.	общий	
ДСН3	2005	4	100 x 200	0.04	0.16	13.57	косой рез
СН12	3090	30	100 x 200	0.06	1.85		косой рез
СН13	5405	26	100 x 200	0.11	2.81		косой рез
СН13*	4900	2	100 x 200	0.10	0.20		
СН14	870	4	100 x 200	0.02	0.07		косой рез
СН15	2595	2	100 x 200	0.05	0.10		косой рез
СН16	2625	2	100 x 200	0.05	0.11		косой рез
СН17	1735	2	100 x 200	0.03	0.07		косой рез
СН18	840	2	100 x 200	0.02	0.03		косой рез
М5	6000	7	200 x 200	0.24	1.68		
М6	4640	1	200 x 200	0.19	0.19		
М7	2000	1	200 x 200	0.08	0.08		
М8	750	2	200 x 200	0.03	0.06		
К4	2420	57	50 x 100	0.01	0.69		косой рез
Б5	6000	4	200 x 200	0.24	0.96		косой рез
Б6	2975	1	200 x 200	0.12	0.12		
Б7	2700	2	100 x 200	0.05	0.11		
Б8	2330	1	100 x 200	0.05	0.05		
СТ1	2145	5	200 x 200	0.09	0.43		косой рез
МК1	6000	6	100 x 100	0.06	0.36		косой рез
МК4	440	2	100 x 100	0.00	0.01		косой рез
КС1	3330	39	100 x 200	0.07	2.60		косой рез
ЗТ3	2860	14	50 x 200	0.03	0.40		косой рез
ЗТ4	2780	16	50 x 200	0.03	0.44		

Согласовано

Взам. инв. №

Подп. и дата

Инв. № подл.

Изм.	Кол. уч.	Лист	№ док.	Подп.	Дата

Стадия	Лист	Листов
Р	33	

Схема устройства стропильной системы в осях А-Ж, 1-5

Копировал

А2

4-4

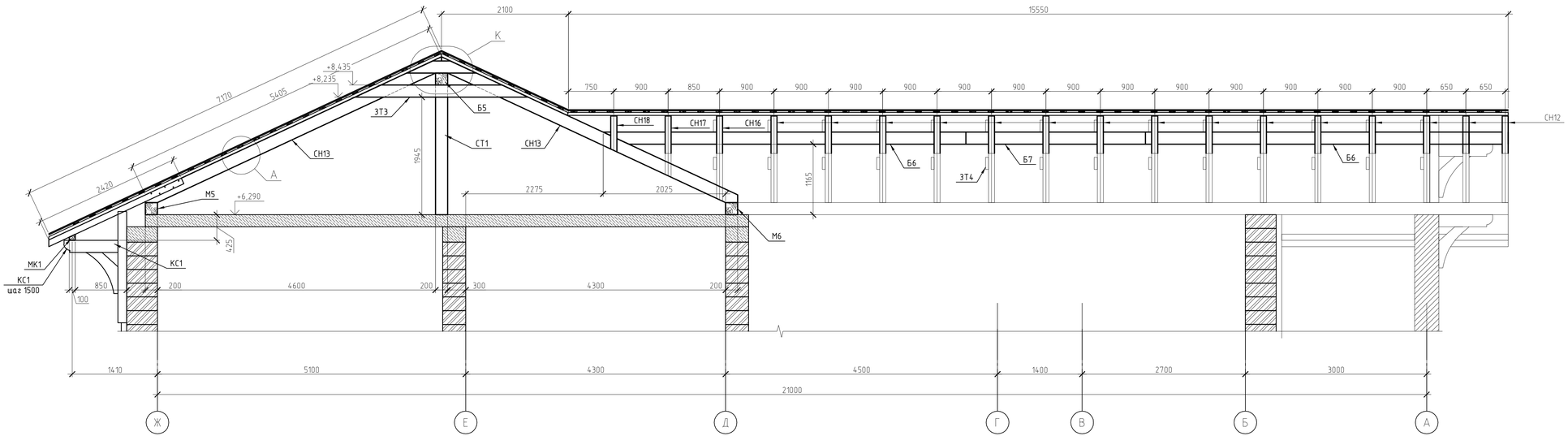

5-5

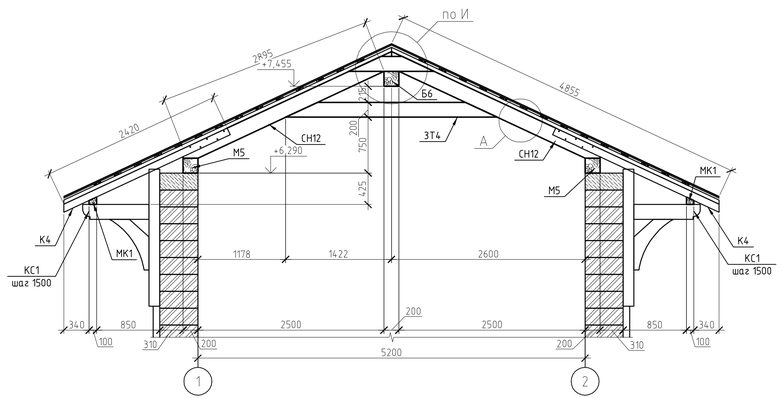

Изм.	Кол.уч.	Лист	№ док.	Подп.	Дата				
							Стадия	Лист	Листов
							Р	34	
						Разрезы 4-4, 5-5			

Копировал

А3х3

Согласовано

Взам. инв. №

Подп. и дата

Инв. № подл.

Схема устройства стропильной системы козырька по оси 1

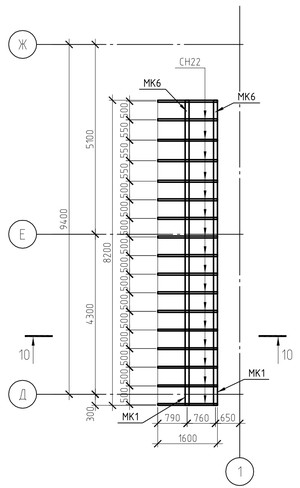

Схема устройства стропильной системы в осях Д–Ж, 1–5

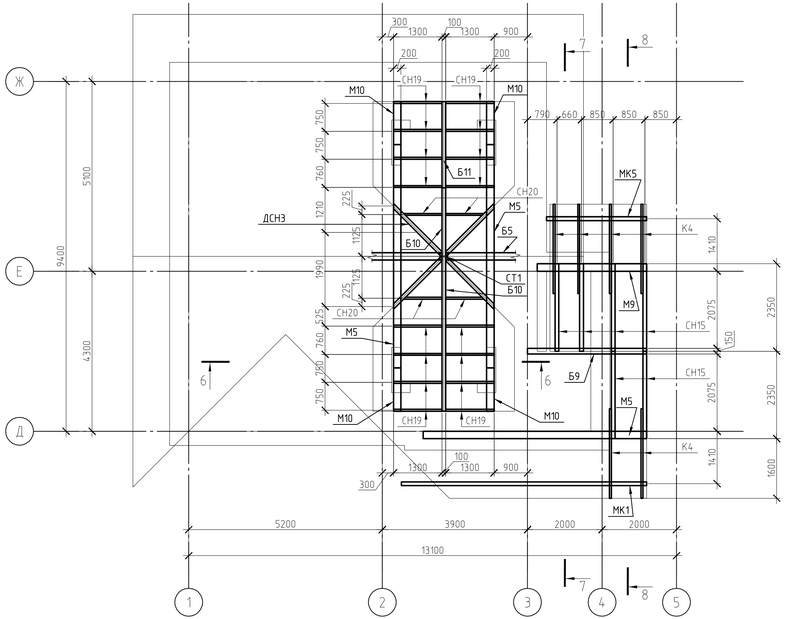

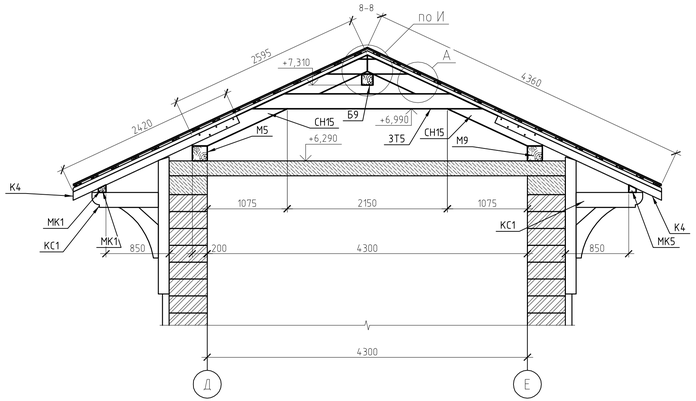

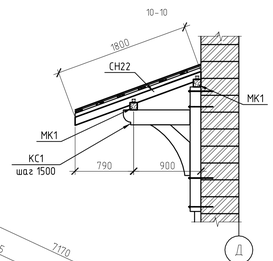

Схема устройства стропильной системы козырька входной группы в осях 4–5, Д–Е

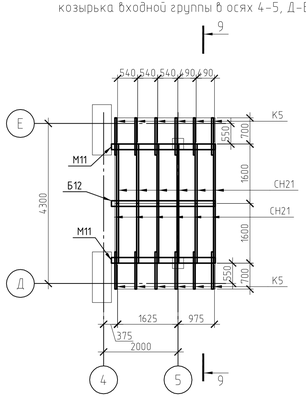

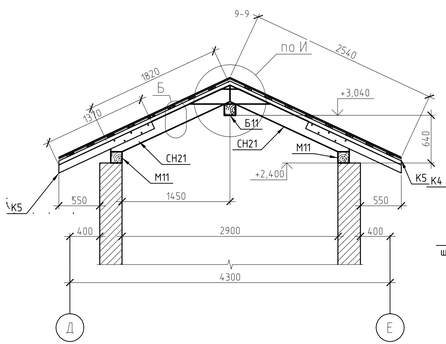

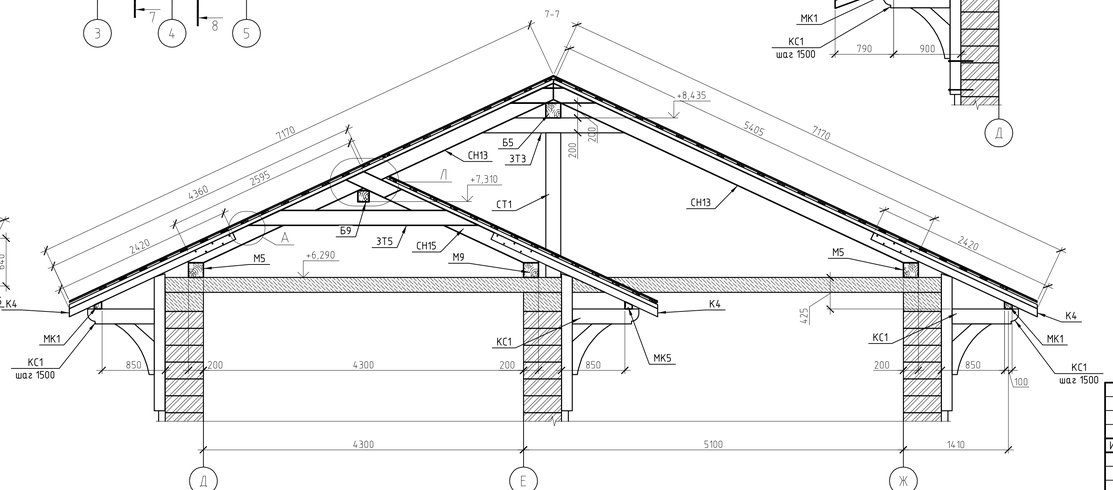

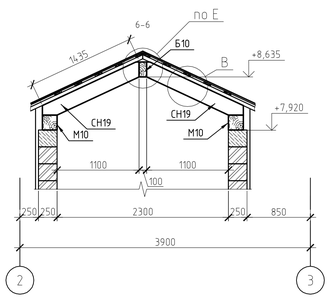

Спецификация элементов стропильной системы

Марка	Длина мм	Кол.	Древесина				Примеч.
Марка	Длина мм	Кол.	Поперечное сечение (мм)	Объём куб м			Примеч.
				одной поз.	сум. поз.	общий	
ДСН3	2005	4	100 x 200	0.04	0.16	3.57	косой рез
СН15	2595	4	100 x 200	0.05	0.21		косой рез
СН19	1435	16	50 x 200	0.01	0.23		косой рез
СН20	1140	4	50 x 200	0.01	0.05		косой рез
СН21	1820	12	50 x 200	0.02	0.22		косой рез
СН22	1800	16	50 x 100	0.01	0.14		косой рез
М5	6000	3	200 x 200	0.24	0.72		
М9	2940	1	200 x 200	0.12	0.12		
М10	1160	4	200 x 200	0.05	0.19		
М11	2790	4	150 x 150	0.06	0.25		
К4	2420	4	50 x 100	0.01	0.05		косой рез
К5	1370	12	50 x 100	0.01	0.08		косой рез
Б9	3200	1	150 x 150	0.07	0.07		
Б10	6000	1	100 x 200	0.12	0.12		
Б11	2320	1	150 x 150	0.05	0.05		
Б12	2790	1	150 x 150	0.06	0.06		
МК1	6000	2	100 x 100	0.06	0.12		
МК5	2740	1	100 x 100	0.03	0.03		
МК6	2200	2	100 x 100	0.02	0.04		
КС1	3330	8	100 x 200	0.07	0.53		косой рез
ЗТ5	3095	4	50 x 200	0.03	0.12		

Согласовано

Взам. инв. №

Подп. и дата

Инв. № подл.

Изм.	Кол.уч.	Лист	№ док.	Подп.	Дата			
							Стадия	Лист	Листов
							Р	35	

Схема устройства стропильной системы в осях Д–Ж, 1–5
Схема устройства стропильной системы козырька вх.группы

Копировал

А3х3

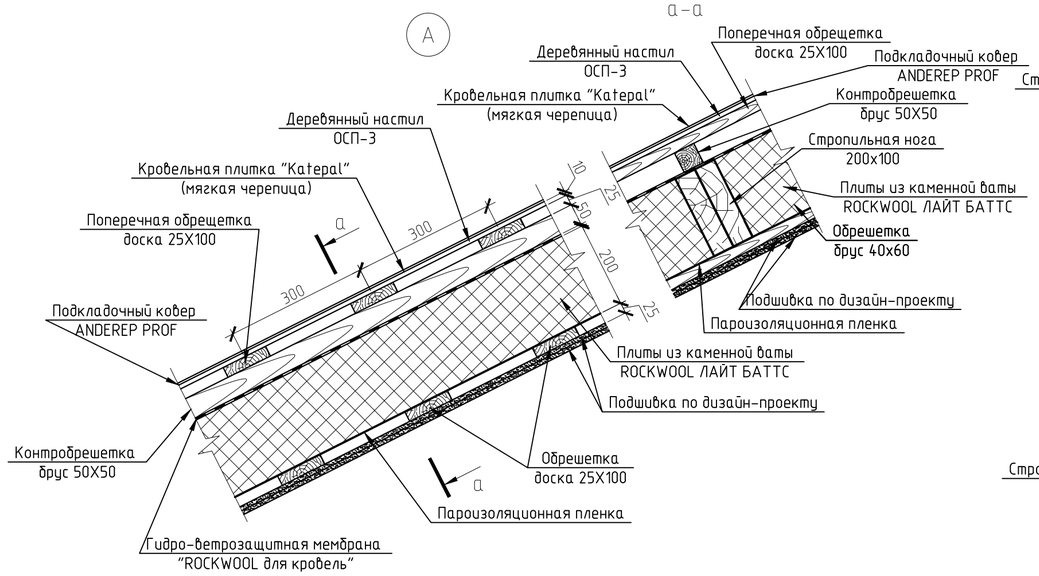

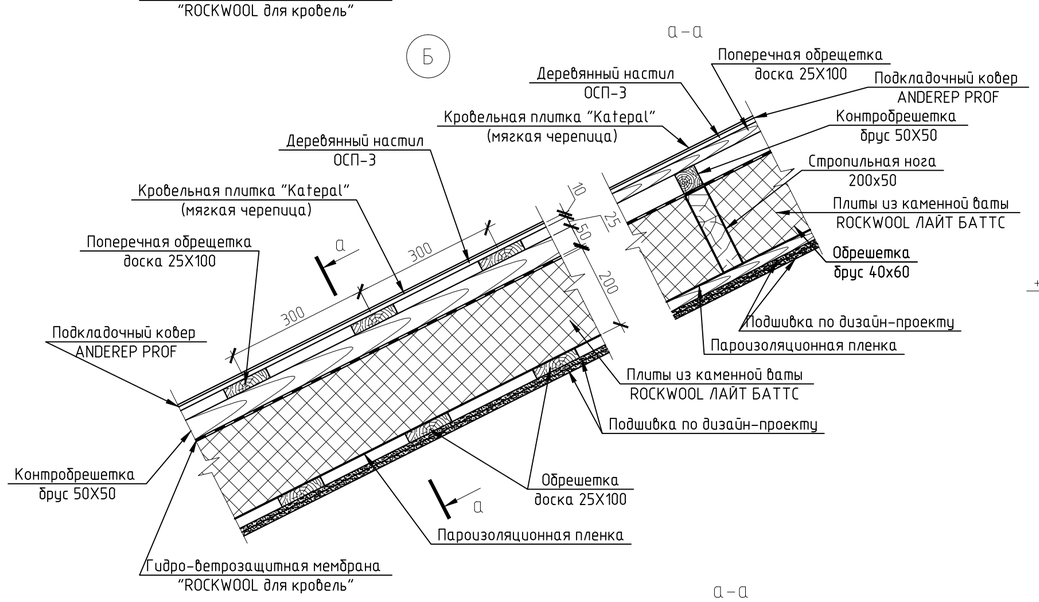

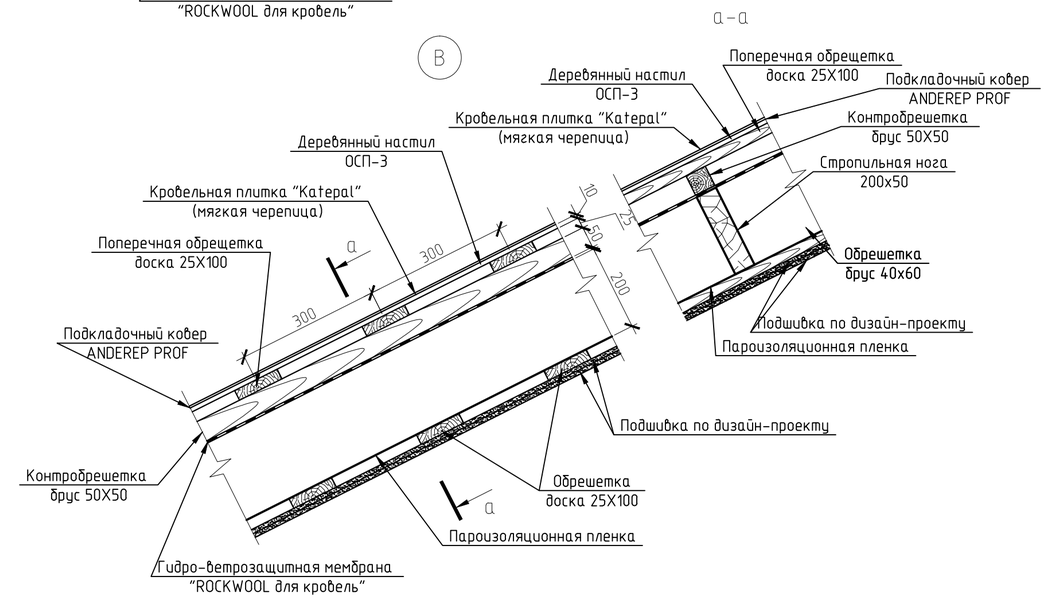

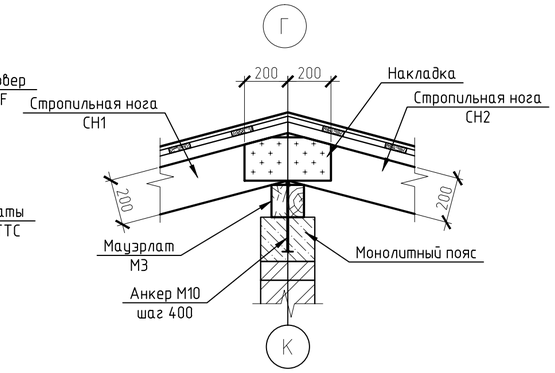

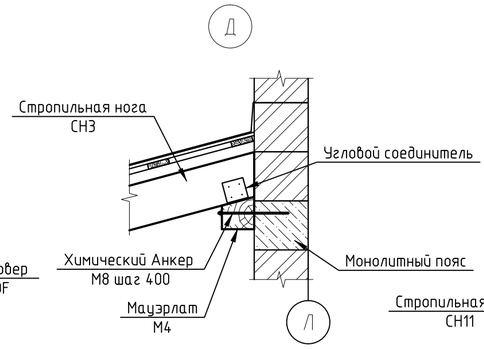

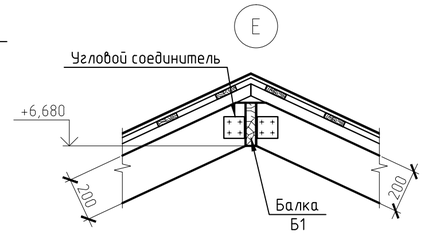

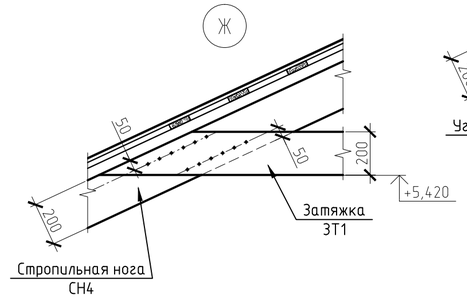

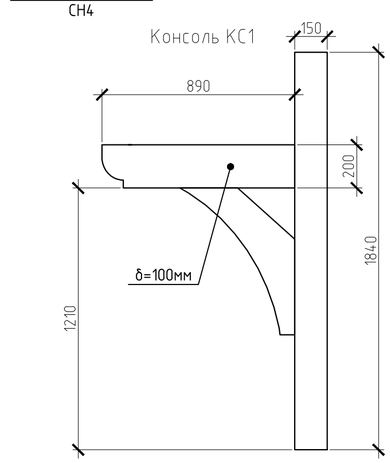

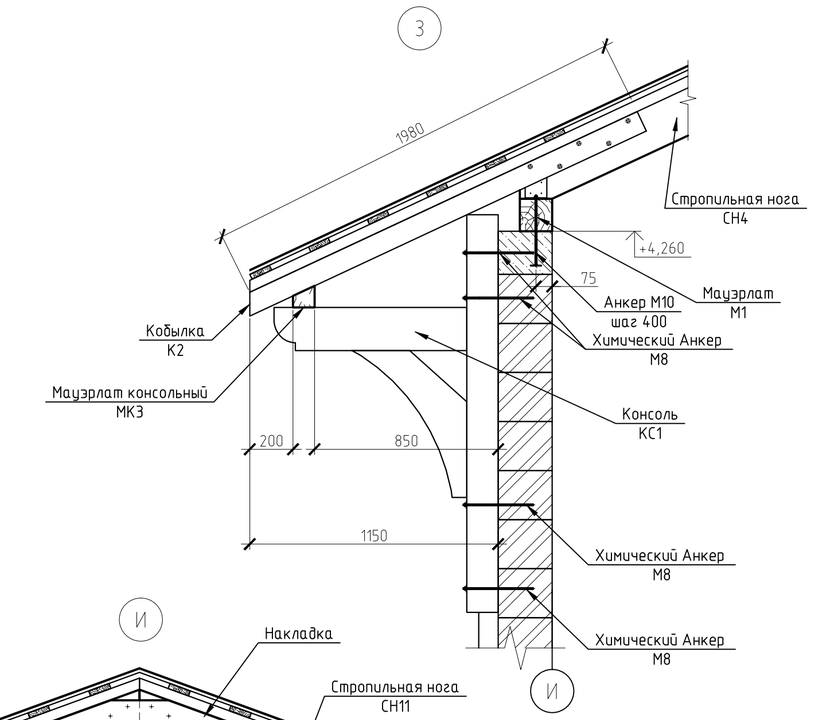

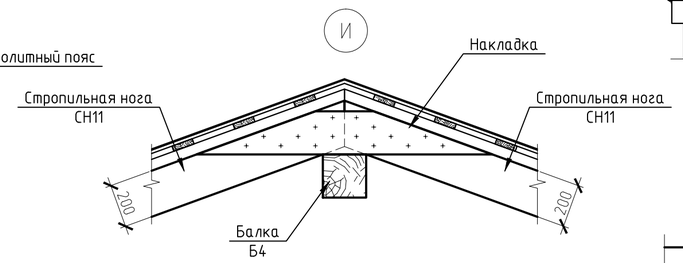

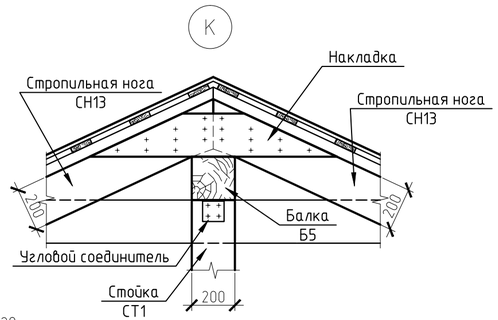

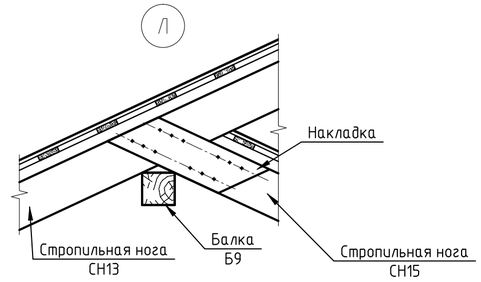

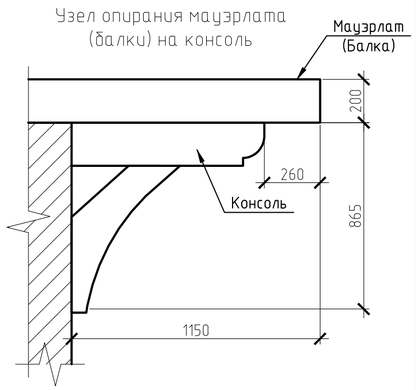

Изм.	Кол.уч.	Лист	№ док.	Подп.	Дата

Стадия	Лист	Листов
Р	36	

Узлы А – Л

Согласовано

Взам. инв. №

Подп. и дата

Инв. № подл.

Копировал

А2